SY 1.3/4 TF/VA201 SKF

Подшипниковые узлы

ТИП: Подшипниковые узлы с корпусами, Стационарные, Широкие корпуса из серого чугуна (на лапах), Подшипник с резьбовыми штифтами на внутреннем кольце, Тип SY..TF/VA201, для высоких температур, дюймовые (-40°/+250°) (SKF)

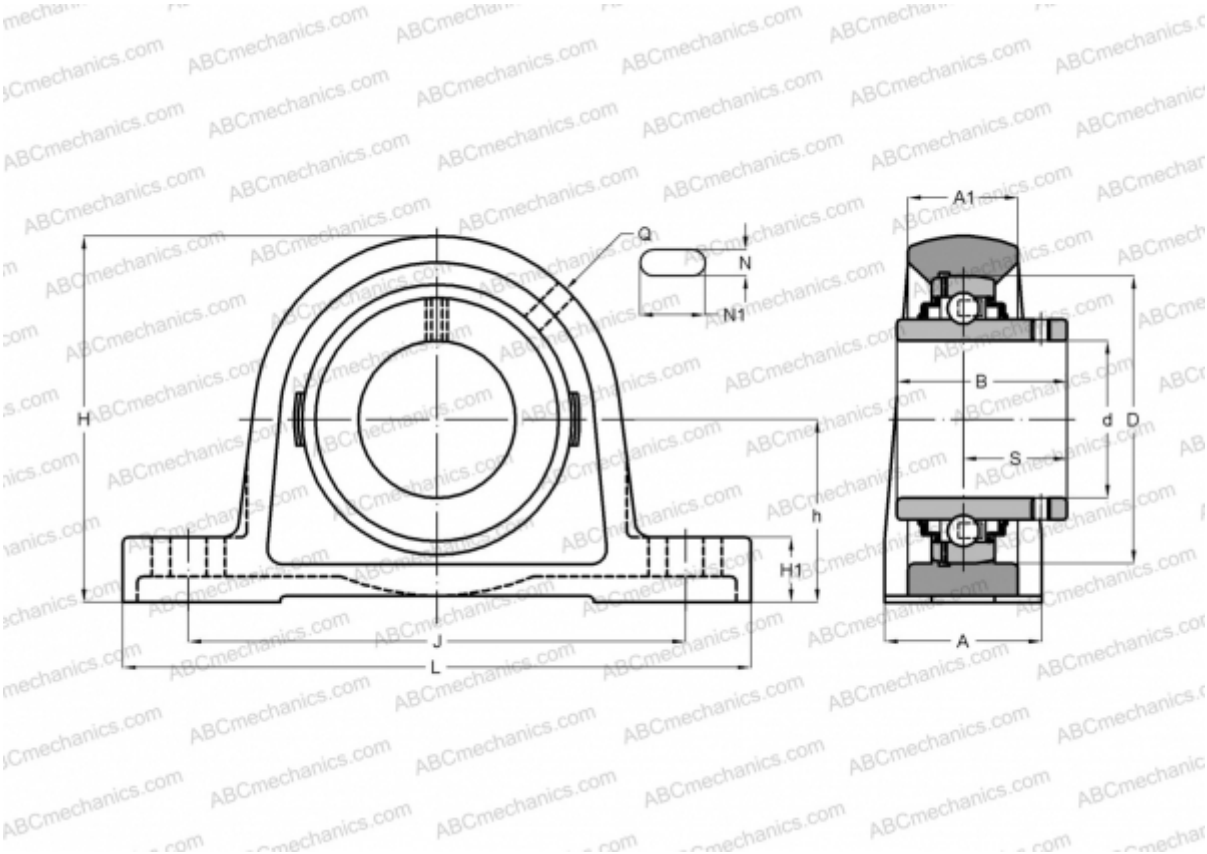

Технические характеристики

РАЗМЕРЫ, ММ	
d	44,450
D	85,000
B	49,200
L	187,000
H	107,000
A	48,000
J	143,500
H1	20,600
N	14,500
N1	22,500
h	54,000
МАССА, КГ	2,200
Подшипник	YAR 209-112 2F/VA201
Корпус	SY 509 U/VA228
ПРОИЗВОДИТЕЛЬ	SKF

РАСЧЕТНЫЕ ДАННЫЕ	
Номинальная динамическая грузоподъёмность, C	33,200 кН
Номинальная статическая грузоподъёмность, Co	21,600 кН
Предельная частота вращения	60 об/мин

РАСЧЕТНЫЕ ДАННЫЕ	
Рабочая температура макс	250 °C