FY 25 TF/VA228 SKF

Подшипниковые узлы

ТИП: Подшипниковые узлы с корпусами, Фланцевые с четырьмя отверстиями, Корпуса из серого чугуна, Подшипник с резьбовыми штифтами на внутреннем кольце, Тип FY..TF/VA228, для экстремальных температур (-150°/+350°) (SKF)

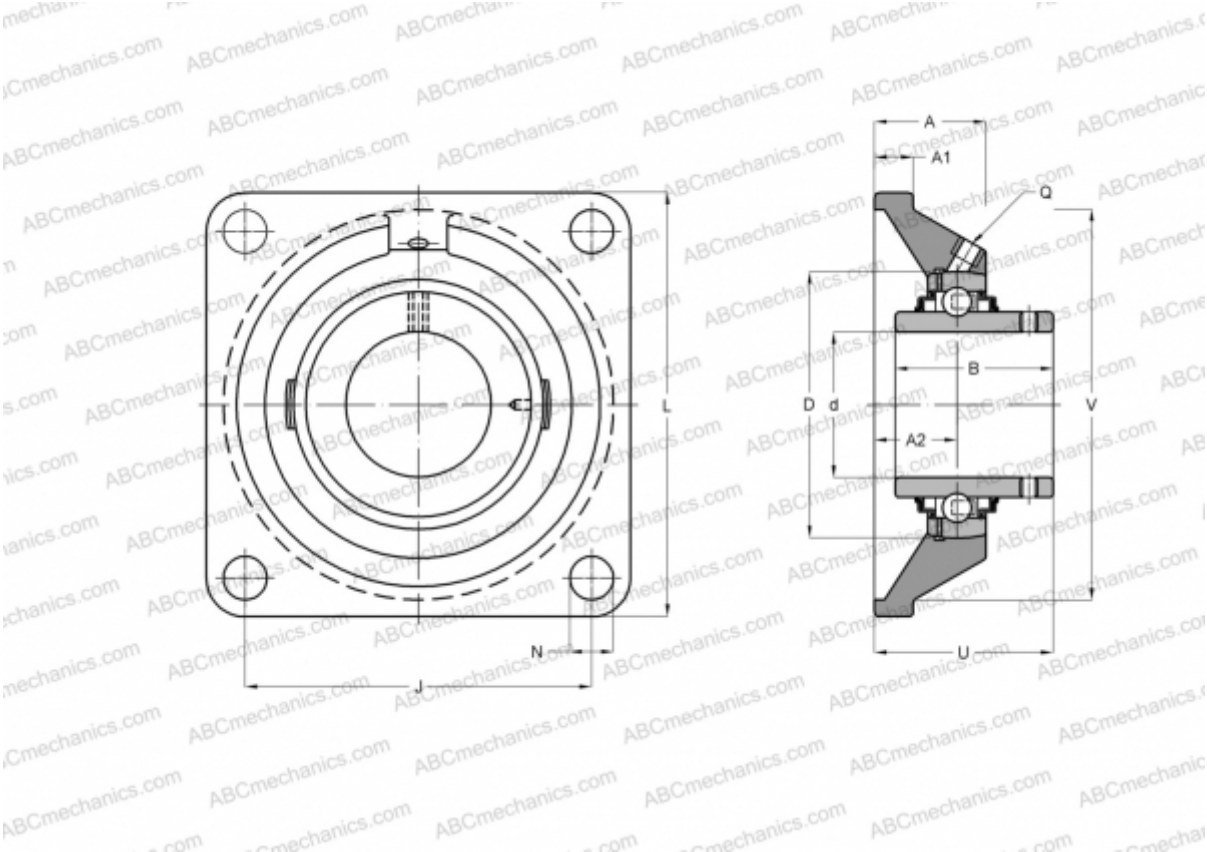

Технические характеристики

РАЗМЕРЫ, ММ	
d	25,000
D	52,000
B	34,100
L	95,000
A	30,000
J	70,000
A1	12,000
N	12,700
U	38,800
МАССА, КГ	0,770
Подшипник	YAR 205-
Корпус	FY 505 U/VA228

ПРОИЗВОДИТЕЛЬ	SKF
РАСЧЕТНЫЕ ДАННЫЕ	
Номинальная динамическая грузоподъёмность, C	14,000 кН
Номинальная статическая грузоподъёмность, Co	7,800 кН
Предельная частота вращения	230 об/мин
РАСЧЕТНЫЕ ДАННЫЕ	
Рабочая температура макс	350 °C