FY 1.3/16 TF/VA228 SKF

Подшипниковые узлы

ТИП: Подшипниковые узлы с корпусами, Фланцевые с четырьмя отверстиями, Корпуса из серого чугуна, Подшипник с резьбовыми штифтами на внутреннем кольце, Тип FY..TF/VA228, для экстремальных температур, дюймовые (-150°/+350°) (SKF)

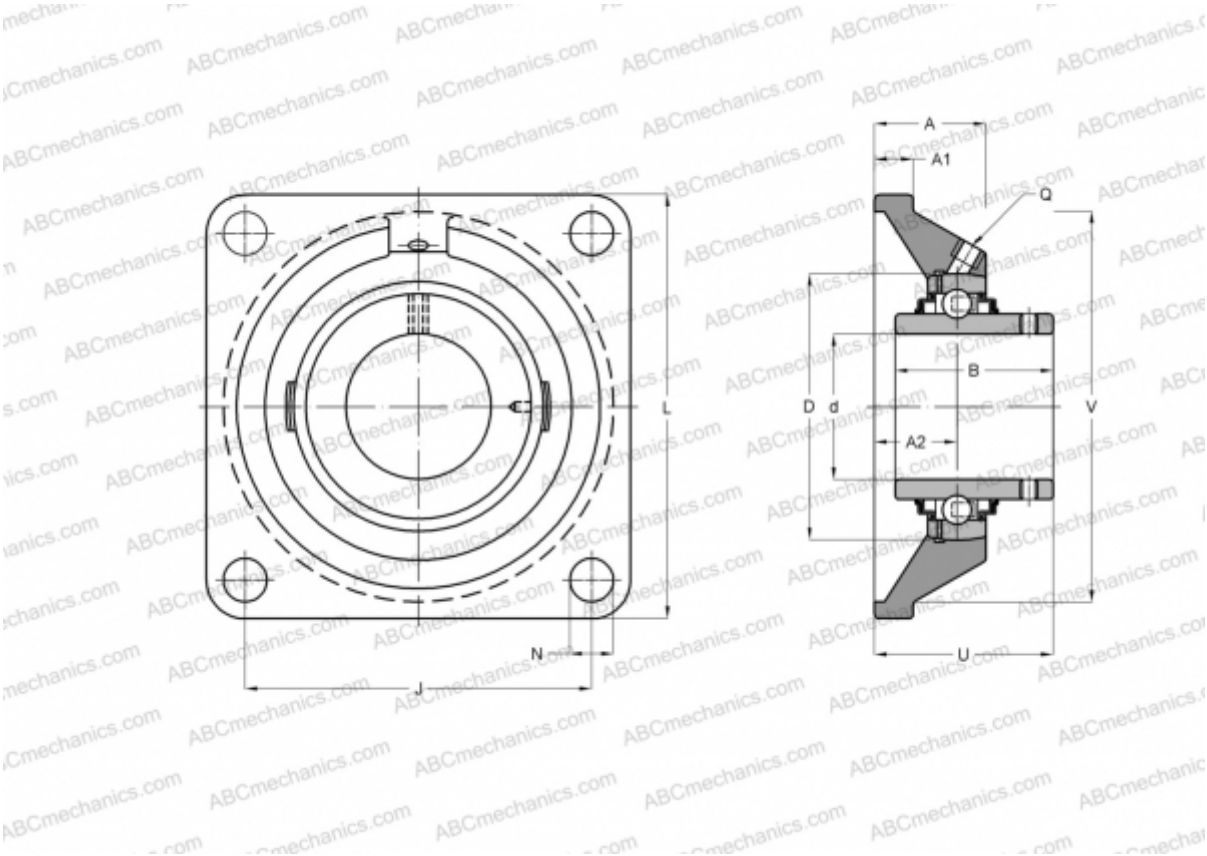

Технические характеристики

РАЗМЕРЫ, ММ	
d	30,162
D	62,000
B	38,100
L	108,000
A	32,500
J	82,500
A1	13,000
N	12,700
U	42,200
МАССА, КГ	1,100
Подшипник	YAR 206-103-
Корпус	FY 506 U/VA228

ПРОИЗВОДИТЕЛЬ	SKF
РАСЧЕТНЫЕ ДАННЫЕ	
Номинальная динамическая грузоподъёмность, C	19,500 кН
Номинальная статическая грузоподъёмность, Co	11,200 кН
Предельная частота вращения	190 об/мин
РАСЧЕТНЫЕ ДАННЫЕ	
Рабочая температура макс	350 °C