FY 1.3/4 TF/VA228 SKF

Подшипниковые узлы

ТИП: Подшипниковые узлы с корпусами, Фланцевые с четырьмя отверстиями, Корпуса из серого чугуна, Подшипник с резьбовыми штифтами на внутреннем кольце, Тип FY..TF/VA228, для экстремальных температур, дюймовые (-150°/+350°) (SKF)

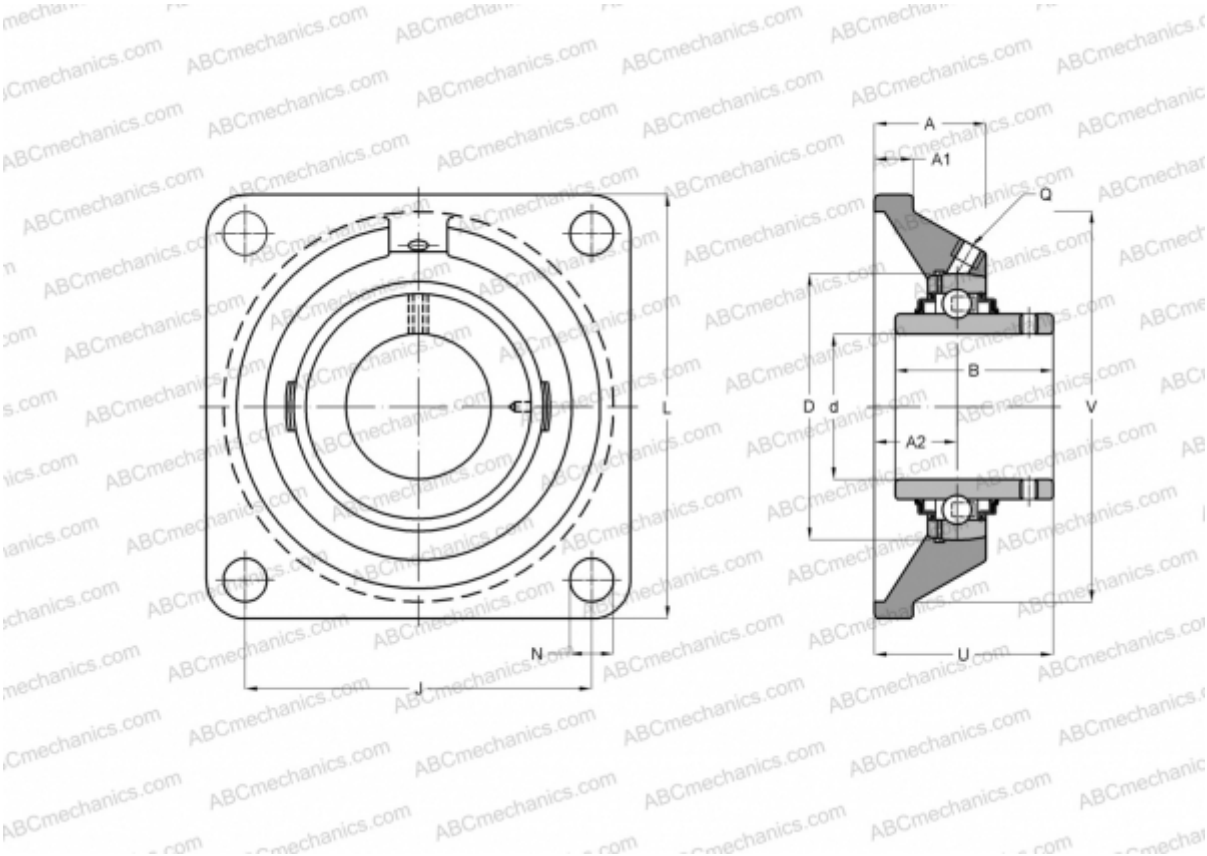

Технические характеристики

РАЗМЕРЫ, ММ	
d	44,450
D	85,000
B	49,200
L	137,000
A	39,000
J	105,000
A1	14,000
N	15,900
U	54,200
МАССА, КГ	2,100
Подшипник	YAR 209-112-
Корпус	FY 509 U/VA228

ПРОИЗВОДИТЕЛЬ	SKF
РАСЧЕТНЫЕ ДАННЫЕ	
Номинальная динамическая грузоподъёмность, C	33,200 кН
Номинальная статическая грузоподъёмность, Co	21,600 кН
Предельная частота вращения	130 об/мин
РАСЧЕТНЫЕ ДАННЫЕ	
Рабочая температура макс	350 °C