FYT 55 TF/VA201 SKF

Подшипниковые узлы

ТИП: Подшипниковые узлы с корпусами, Фланцевые с двумя отверстиями, Корпуса из серого чугуна, Подшипник с резьбовыми штифтами на внутреннем кольце, Тип FYT..TF/VA201, для высоких температур (-40°/+250°) (SKF)

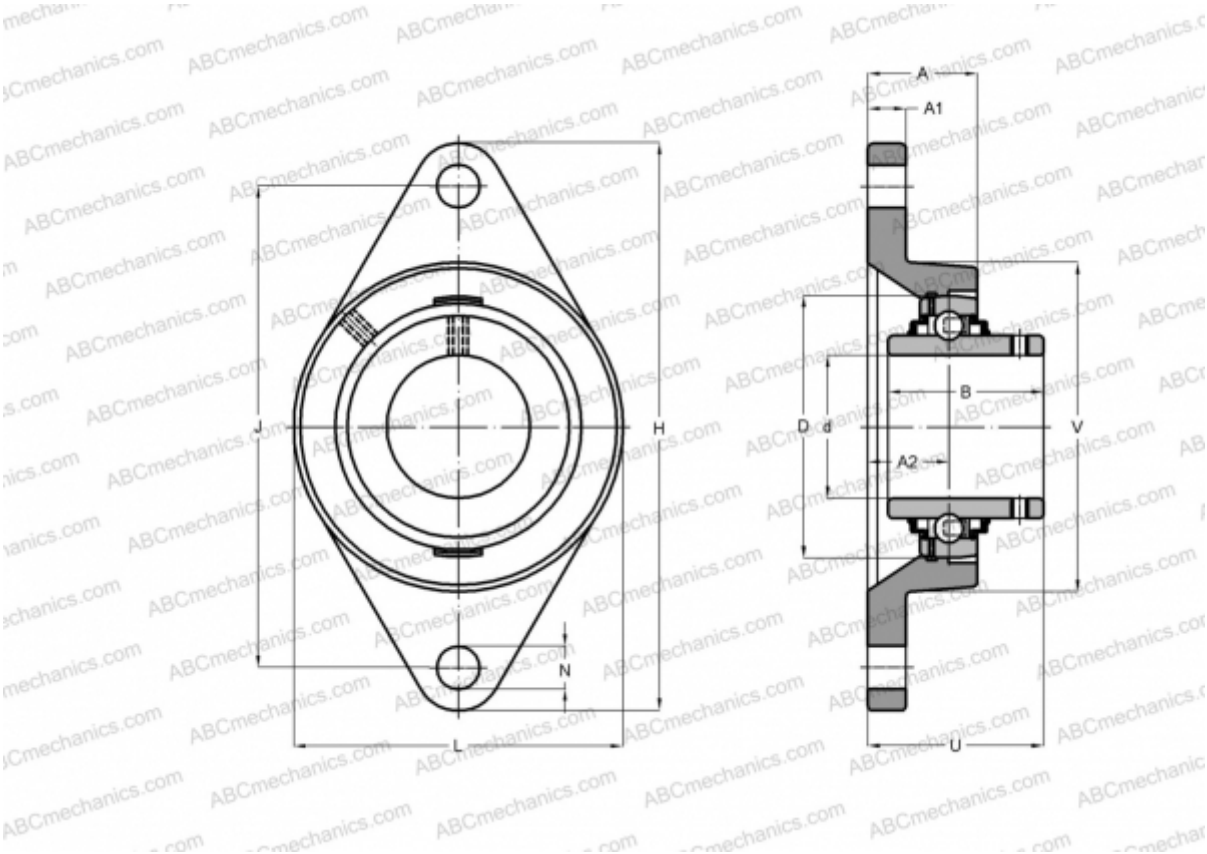

Технические характеристики

РАЗМЕРЫ, ММ	
d	55,000
D	100,000
B	55,600
L	127,000
H	215,900
A	47,630
J	184,200
A1	20,600
A2	22,200
N	19,000
U	62,800
МАССА, КГ	3,300
Подшипник	YAR 211-2F/VA201
Корпус	FYT 511 U/VA228
ПРОИЗВОДИТЕЛЬ	SKF

РАСЧЕТНЫЕ ДАННЫЕ	
Номинальная динамическая грузоподъёмность, C	43,600 кН
Номинальная статическая грузоподъёмность, Co	29,000 кН
Предельная частота вращения	50 об/мин

РАСЧЕТНЫЕ ДАННЫЕ	
Рабочая температура макс	250 °C