FYT 20 TF/VA228 SKF

Подшипниковые узлы

ТИП: Подшипниковые узлы с корпусами, Фланцевые с двумя отверстиями, Корпуса из серого чугуна, Подшипник с резьбовыми штифтами на внутреннем кольце, Тип FYT..TF/VA228, для экстремальных температур (-150°/+350°) (SKF)

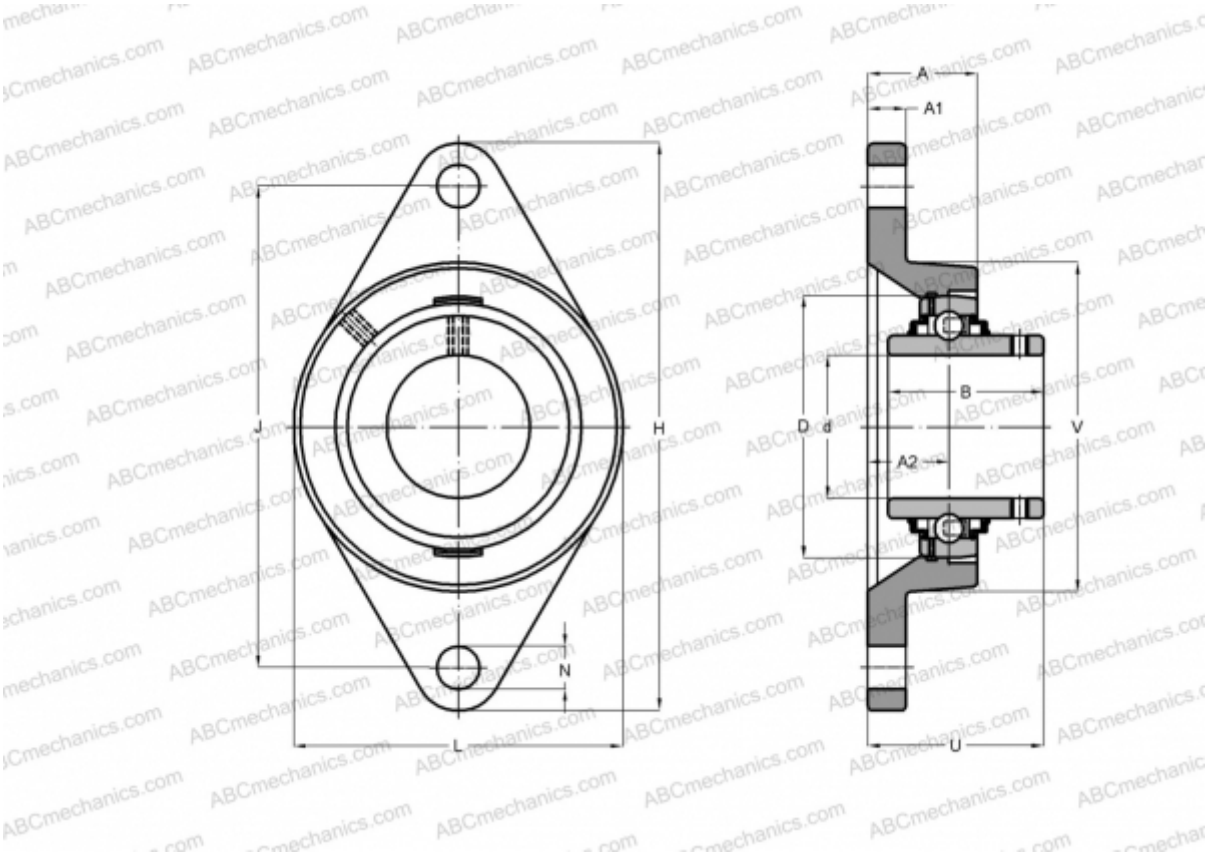

Технические характеристики

РАЗМЕРЫ, ММ	
d	20,000
D	47,000
B	31,000
L	60,500
H	112,000
A	29,610
J	89,700
A1	11,000
A2	12,700
N	11,100
U	32,600
МАССА, КГ	0,500
Подшипник	YAR 204-2F/VA228
Корпус	FYT 504 U/VA228
ПРОИЗВОДИТЕЛЬ	SKF
РАСЧЕТНЫЕ ДАННЫЕ	
Номинальная динамическая грузоподъёмность, C	12,700 кН
Номинальная статическая грузоподъёмность, Co	6,550 кН
Предельная частота вращения	260 об/мин
РАСЧЕТНЫЕ ДАННЫЕ	
Рабочая температура макс	350 °C