FYT 50 TF/VA228 SKF

Подшипниковые узлы

ТИП: Подшипниковые узлы с корпусами, Фланцевые с двумя отверстиями, Корпуса из серого чугуна, Подшипник с резьбовыми штифтами на внутреннем кольце, Тип FYT..TF/VA228, для экстремальных температур (-150°/+350°) (SKF)

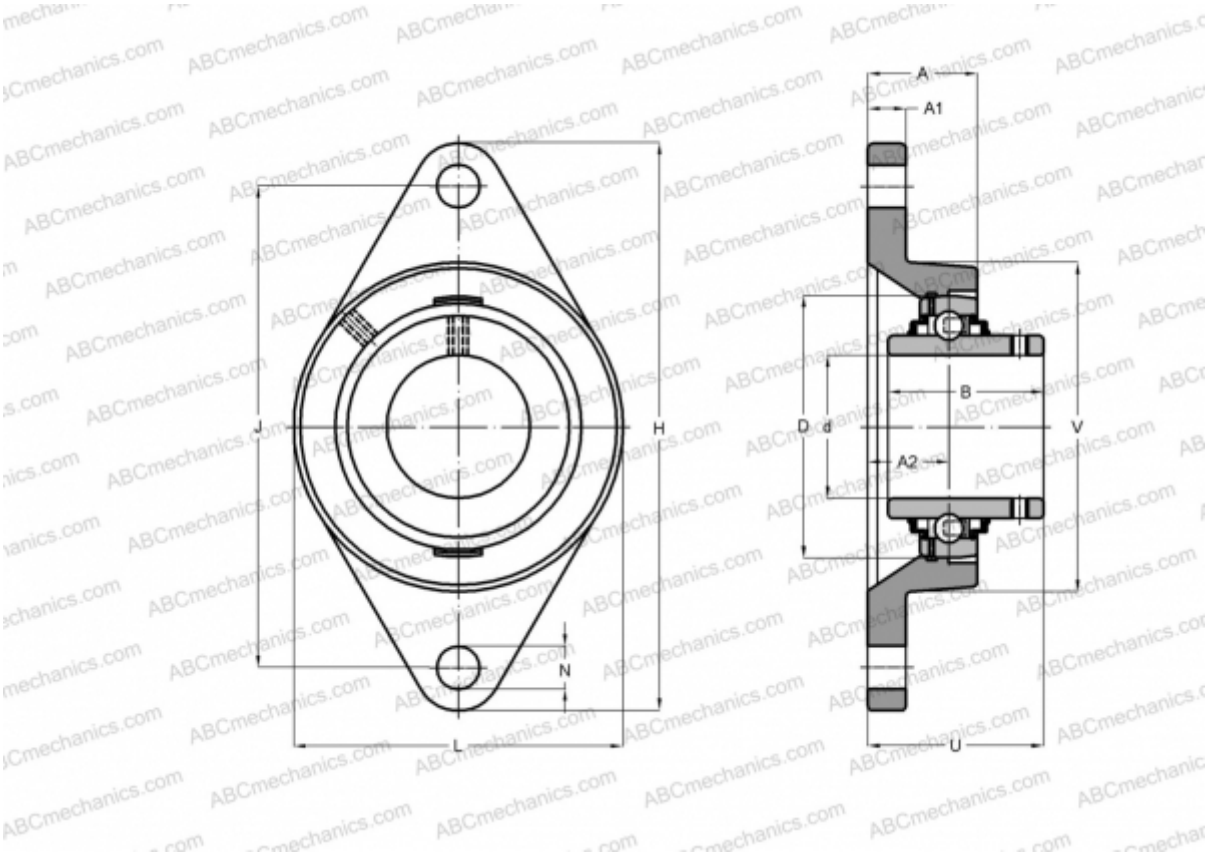

Технические характеристики

РАЗМЕРЫ, ММ	
d	50,000
D	90,000
B	51,600
L	116,000
H	189,000
A	43,000
J	157,200
A1	15,000
A2	19,000
N	15,900
U	60,600
МАССА, КГ	2,150
Подшипник	YAR 210-2F/VA228
Корпус	FYT 510 U/VA228
ПРОИЗВОДИТЕЛЬ	SKF
РАСЧЕТНЫЕ ДАННЫЕ	
Номинальная динамическая грузоподъёмность, C	35,100 кН
Номинальная статическая грузоподъёмность, Co	23,200 кН
Предельная частота вращения	120 об/мин
РАСЧЕТНЫЕ ДАННЫЕ	
Рабочая температура макс	350 °C