UDFL 208 ASAHI

Подшипниковые узлы

ТИП: Подшипниковые узлы с корпусами, Фланцевые с двумя отверстиями, Корпуса из серого чугуна, Подшипник с эксцентриковым закрепительным кольцом, Тип UDFL (ASAHI)

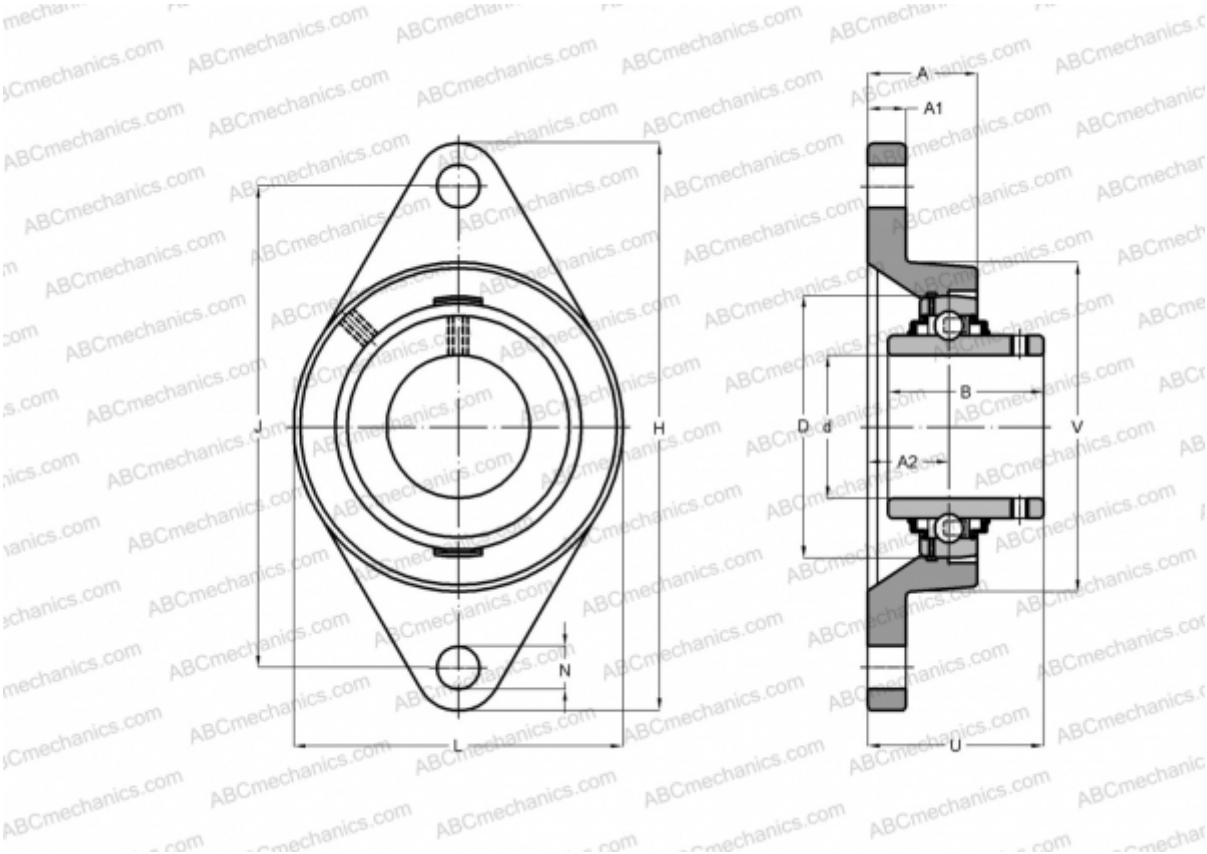

Технические характеристики

РАЗМЕРЫ, ММ	
d	40,000
D	80,000
B	40,000
L	100,000
H	175,000
A	36,000
J	144,000
A1	16,000
A2	21,000
N	16,000
U	46,500
МАССА, КГ	1,500
Подшипник	UD 208 + EE
Корпус	FL 208
ПРОИЗВОДИТЕЛЬ	ASAHI