UDFL 210 ASAHI

Подшипниковые узлы

ТИП: Подшипниковые узлы с корпусами, Фланцевые с двумя отверстиями, Корпуса из серого чугуна, Подшипник с эксцентриковым закрепительным кольцом, Тип UDFL (ASAHI)

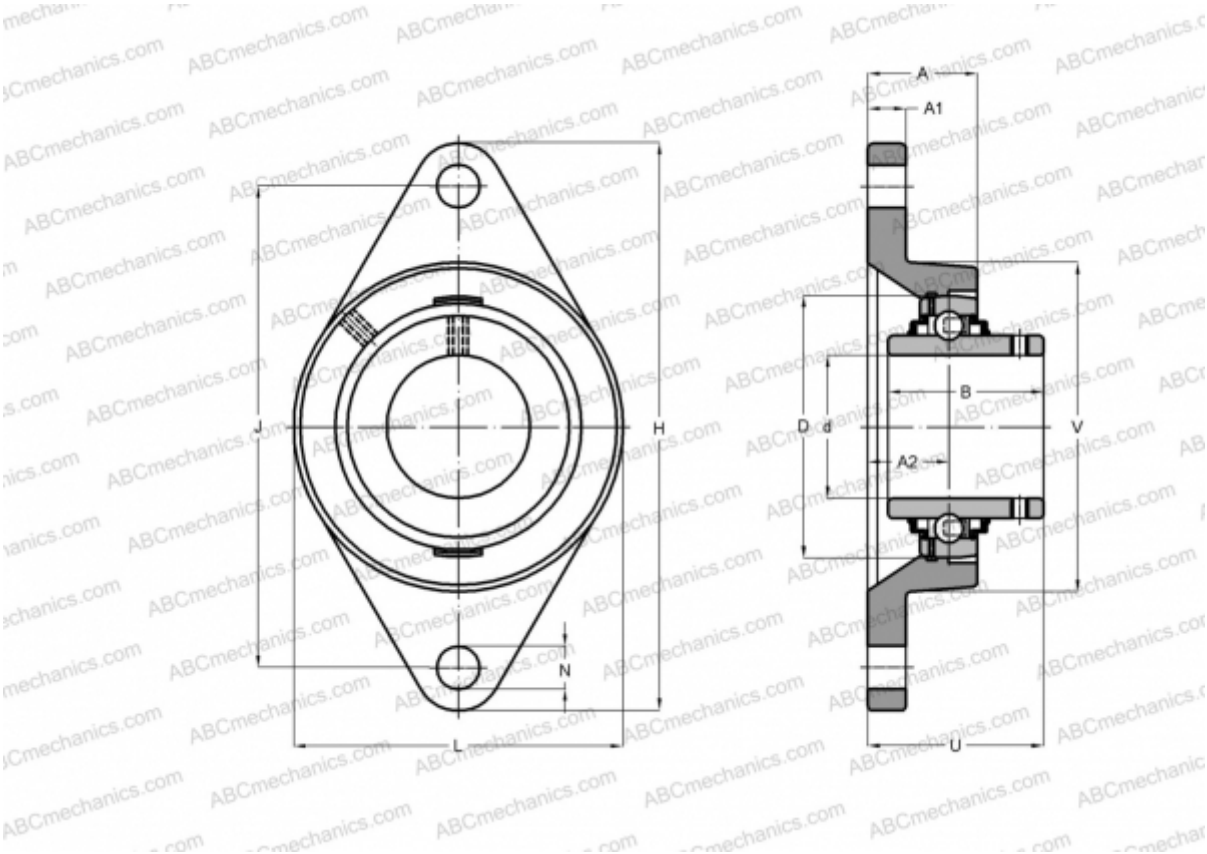

Технические характеристики

РАЗМЕРЫ, ММ	
d	50,000
D	90,000
B	43,000
L	115,000
H	197,000
A	40,000
J	157,000
A1	18,000
A2	22,000
N	19,000
U	49,500
МАССА, КГ	2,100
Подшипник	UD 210 + EE
Корпус	FL 210
ПРОИЗВОДИТЕЛЬ	ASAHI