UCFL 306 ASAHI

Подшипниковые узлы

ТИП: Подшипниковые узлы с корпусами, Фланцевые с двумя отверстиями, Корпуса из серого чугуна, Подшипник с резьбовыми штифтами на внутреннем кольце, Тип UCFL (ASAHI)

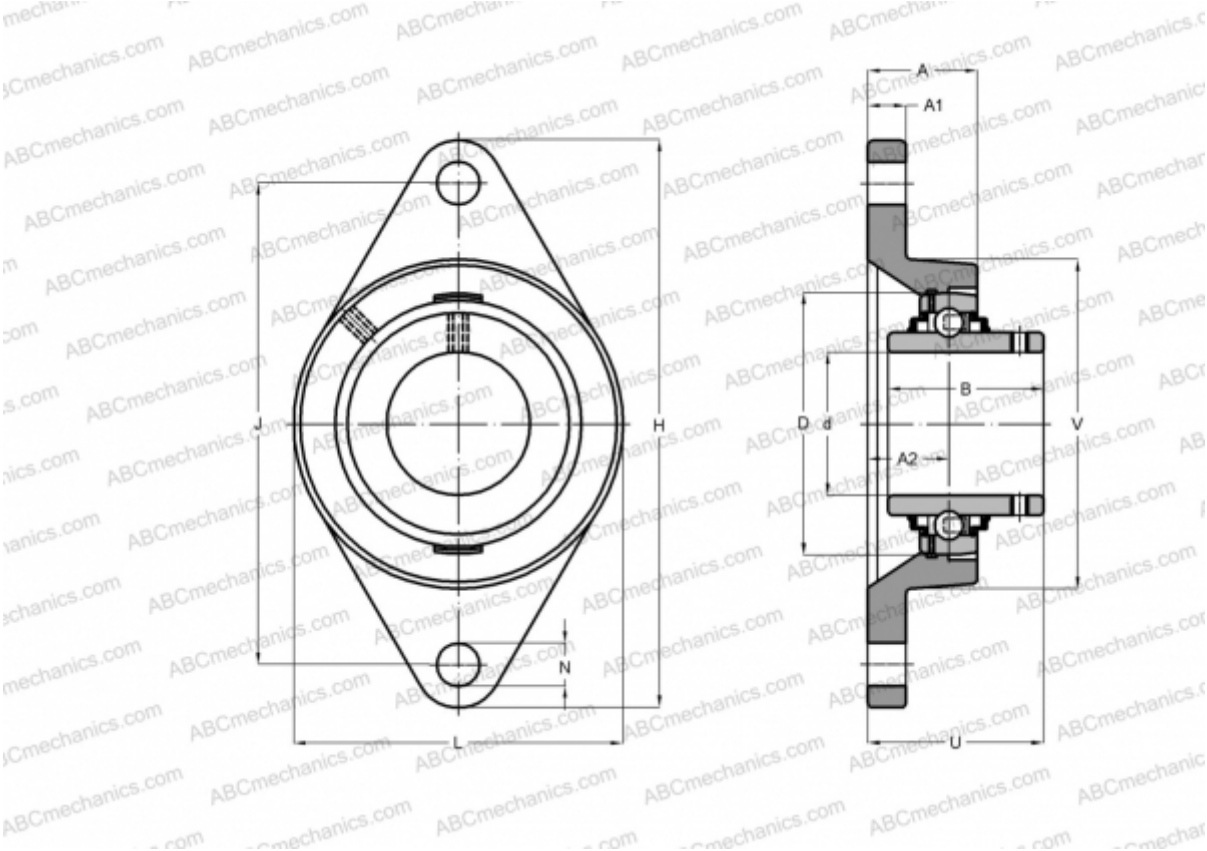

Технические характеристики

РАЗМЕРЫ, ММ	
d	30,000
D	72,000
B	43,000
L	90,000
H	180,000
A	32,000
J	134,000
A1	15,000
A2	17,000
N	23,000
U	44,000
МАССА, КГ	1,500
Подшипник	UC 306
Корпус	FL 306
ПРОИЗВОДИТЕЛЬ	ASAHI