# BLFL 3J ASAHI

Подшипниковые узлы

ТИП: Подшипниковые узлы с корпусами, Фланцевые с двумя отверстиями, Корпуса из серого чугуна, Подшипник с резьбовыми штифтами на внутреннем кольце, Тип BLFL (ASAHI)

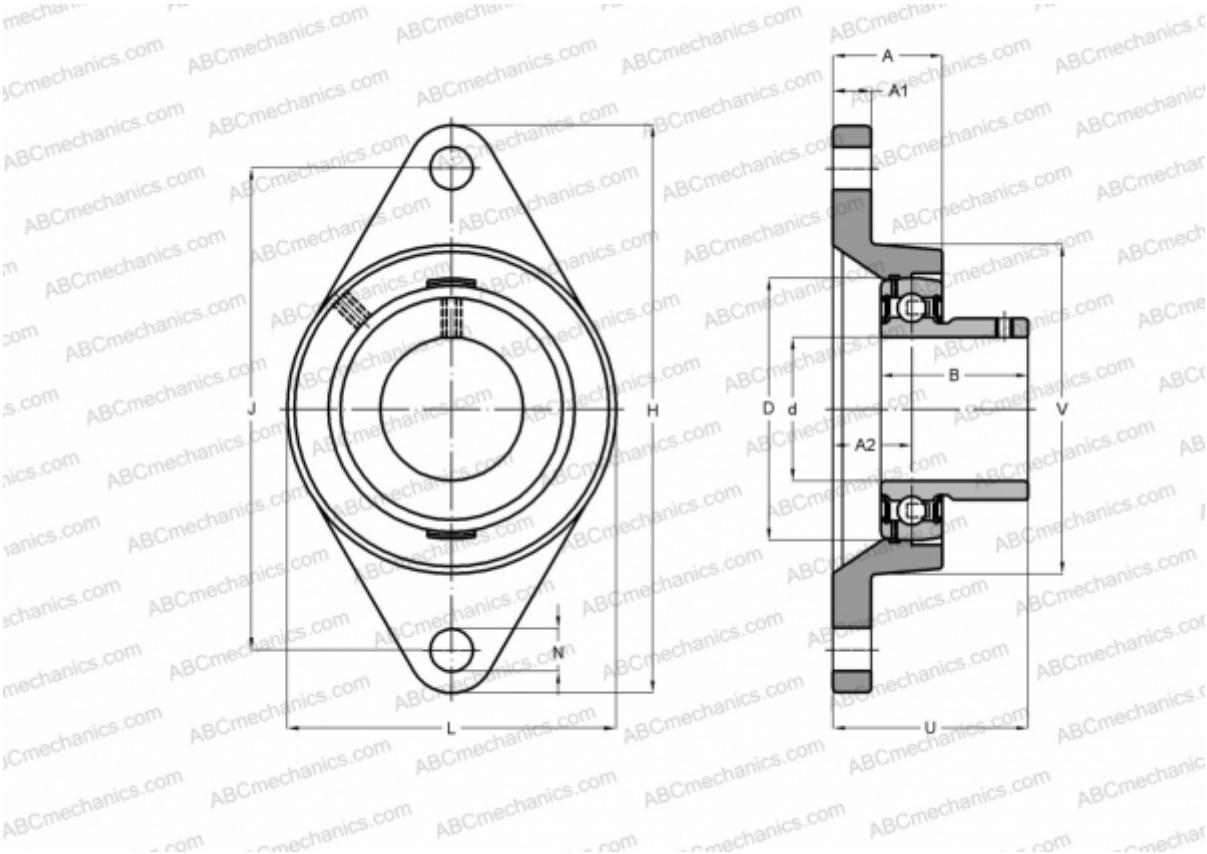


## Технические характеристики

| РАЗМЕРЫ, ММ | |
|---|---|
| d | 17,000 |
| D | 40,000 |
| B | 22,000 |
| L | 56,000 |
| H | 81,000 |
| A | 18,000 |
| J | 63,500 |
| A1 | 9,500 |
| A2 | 9,500 |
| N | 7,000 |
| U | 25,500 |
| **МАССА, КГ** | 0,250 |
| Подшипник | B 3 |

| | |
|---|---|
| Корпус | LFL 3J |
| **ПРОИЗВОДИТЕЛЬ** | ASAHI |