BLCTE 206K ASAHI

Подшипниковые узлы

ТИП: Подшипниковые узлы с корпусами, Фланцевые с двумя отверстиями, Корпуса из серого чугуна, Подшипник с резьбовыми штифтами на внутреннем кольце, Тип BLCTE (ASAHI)

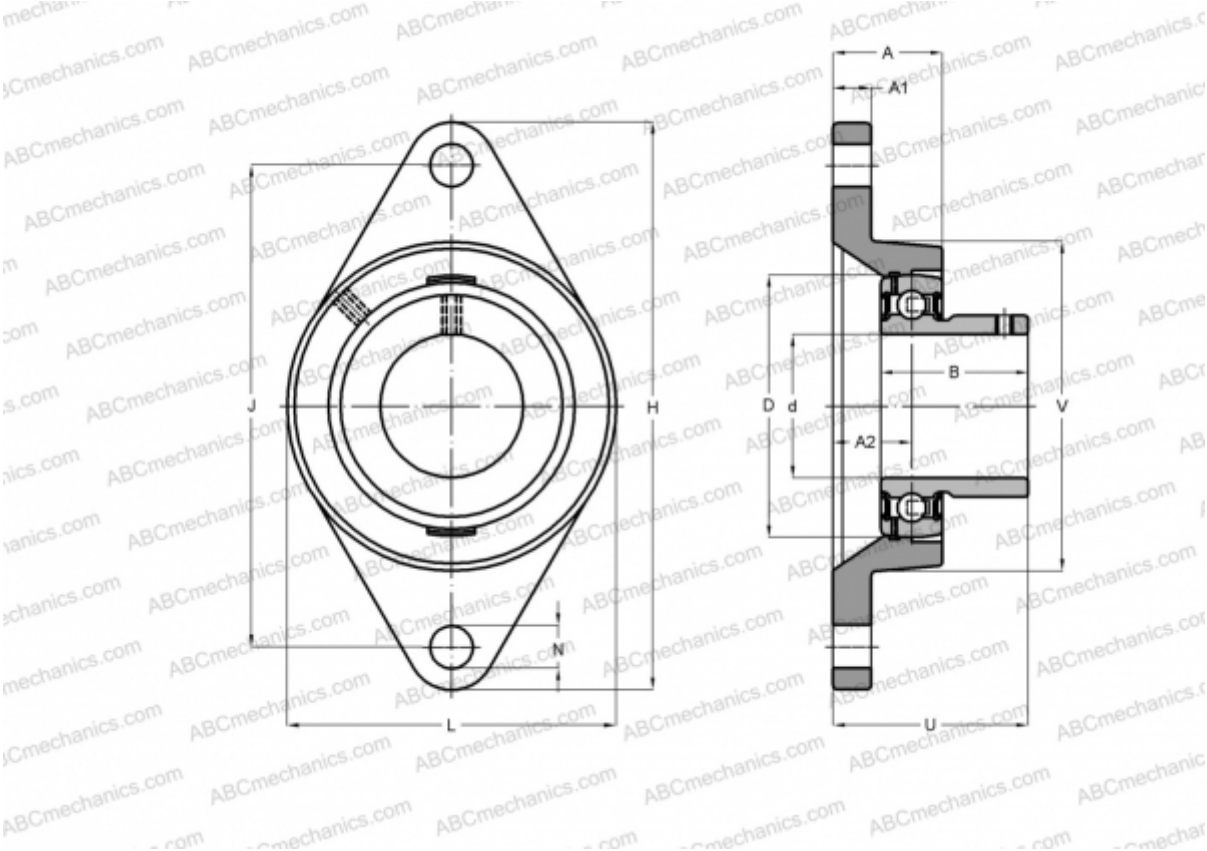

Технические характеристики

РАЗМЕРЫ, ММ	
d	30,000
D	62,000
B	30,300
L	84,000
H	113,000
A	20,500
J	90,500
A2	11,500
N	12,000
U	33,800
МАССА, КГ	0,770
Подшипник	B 6
Корпус	LCTE 206K

ПРОИЗВОДИТЕЛЬ	ASAHI