UKP 207 + H2307 ASAHI

Подшипниковые узлы

ТИП: Подшипниковые узлы с корпусами, Стационарные, Широкие корпуса из серого чугуна (на лапах), Подшипник с закрепительной втулкой, Тип UKP (ASAHI)

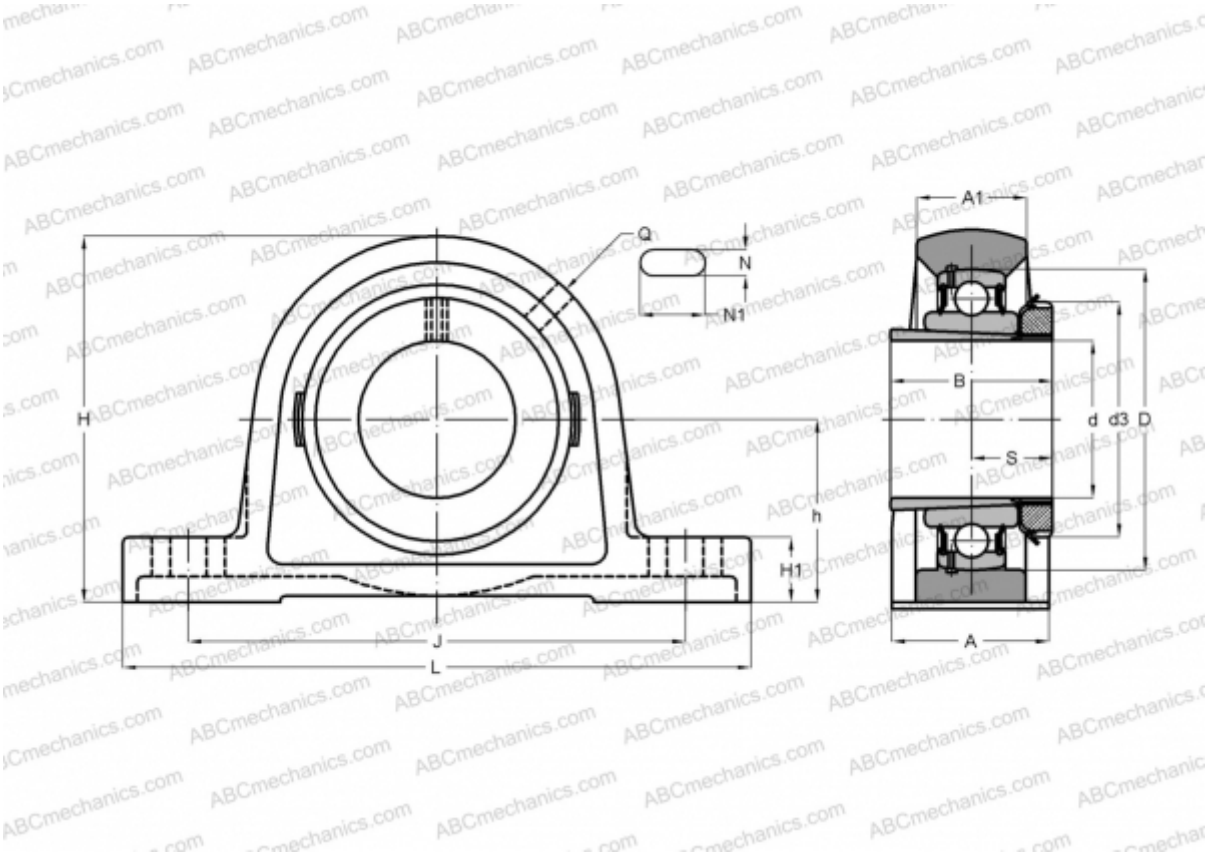

Технические характеристики

РАЗМЕРЫ, ММ	
d	30,000
D	72,000
B	43,000
L	167,000
H	94,000
A	48,000
J	127,000
H1	19,000
N	17,000
N1	21,000
d3	52,000
h	47,600
МАССА, КГ	1,600

Подшипник	UK 207
Корпус	P 207
Закрепляемая втулка	H2307
ПРОИЗВОДИТЕЛЬ	ASAHI