UKP 208 + H2308 ASAHI

Подшипниковые узлы

ТИП: Подшипниковые узлы с корпусами, Стационарные, Широкие корпуса из серого чугуна (на лапах), Подшипник с закрепительной втулкой, Тип UKP (ASAHI)

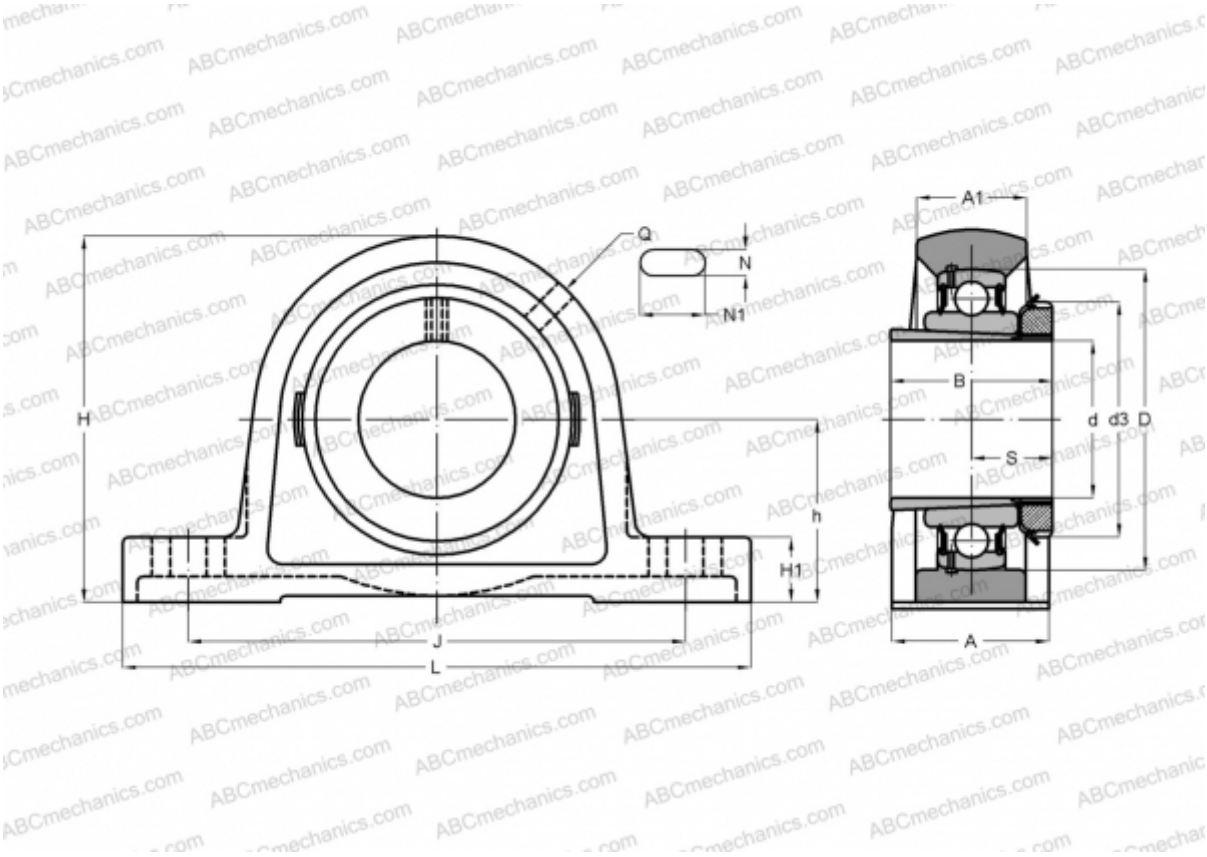

Технические характеристики

РАЗМЕРЫ, ММ	
d	35,000
D	80,000
B	46,000
L	184,000
H	100,000
A	54,000
J	137,000
H1	19,000
N	17,000
N1	25,000
d3	58,000
h	49,200
МАССА, КГ	2,100

Подшипник	UK 208
Корпус	P 208
Закрепляемая втулка	H2308
ПРОИЗВОДИТЕЛЬ	ASAHI