KHPR 205 ASAHI

Подшипниковые узлы

ТИП: Подшипниковые узлы с корпусами, Стационарные, Штампованные стальные корпуса, Подшипник с эксцентриковым закрепительным кольцом и резиновым демпфирующим кольцом, Тип KHPR (ASAHI)

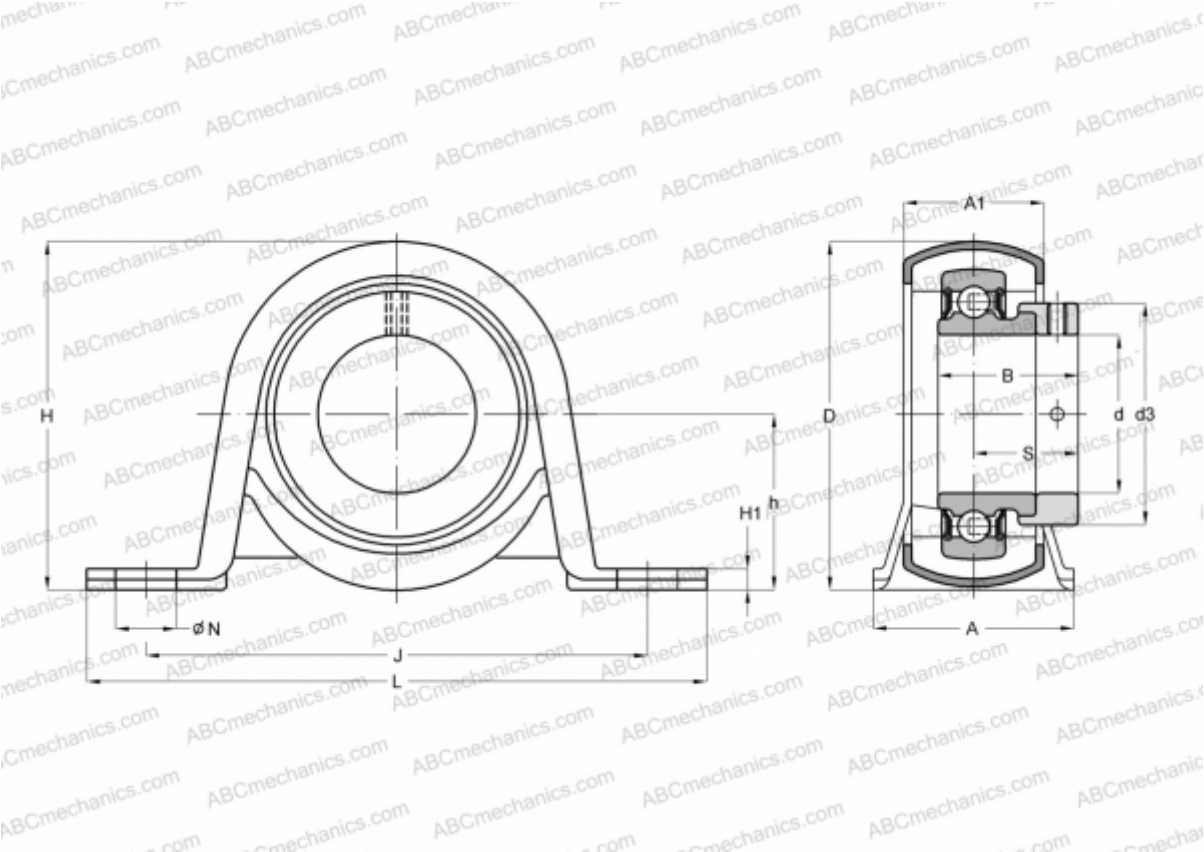

Технические характеристики

РАЗМЕРЫ, ММ	
d	25,000
D	52,000
B	31,000
L	117,000
H	66,000
A	38,000
J	95,000
H1	4,000
N	11,500
S	23,500
d3	38,100
h	33,300
МАССА, КГ	0,350

Подшипник	KH 205 AE
Корпус	PP 6
Уплотнение	R 6F
ПРОИЗВОДИТЕЛЬ	ASAHI