BPF 6 ASAHI

Подшипниковые узлы

ТИП: Подшипниковые узлы с корпусами, Фланцевые с тремя/четырьмя отверстиями, Штампованные стальные корпуса, Подшипник с резьбовыми штифтами на внутреннем кольце, Тип BPF (ASAHI)

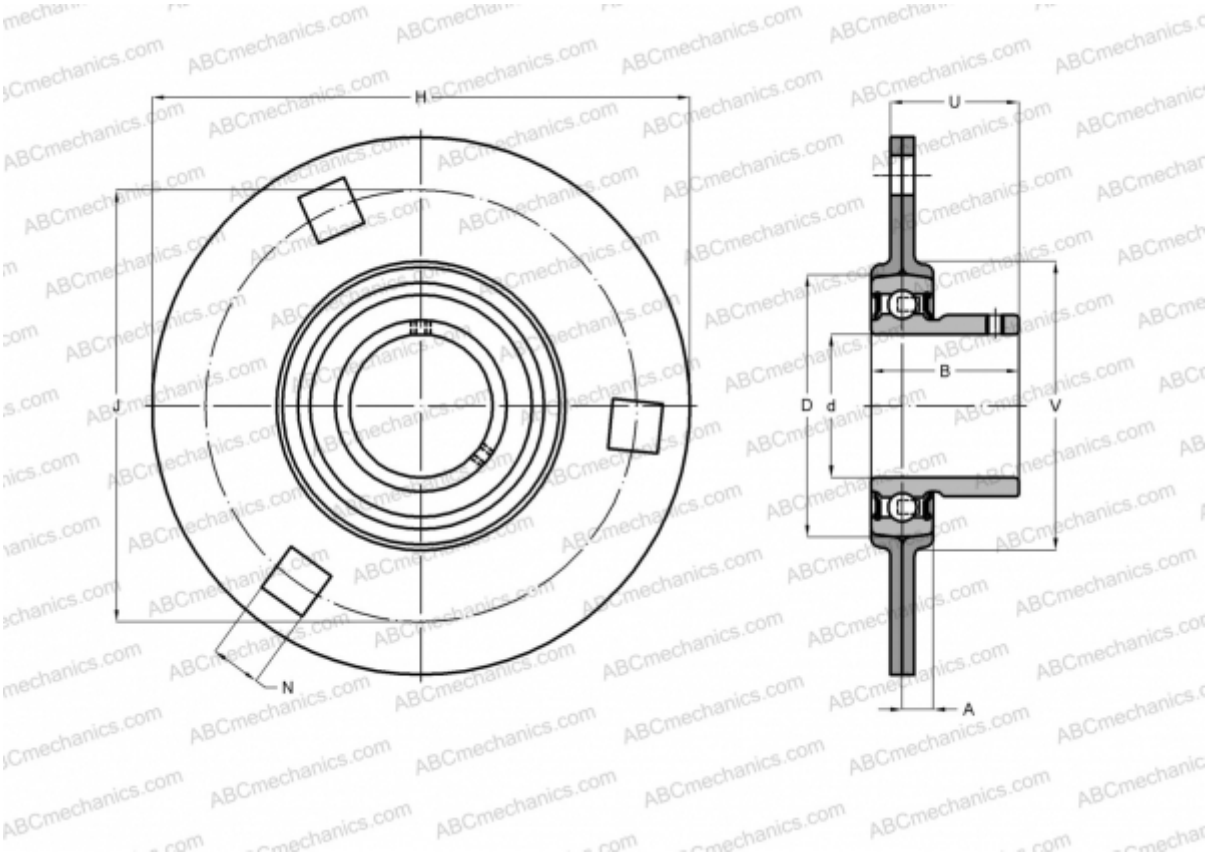

Технические характеристики

РАЗМЕРЫ, ММ	
d	30,000
D	62,000
B	30,300
H	113,000
A	9,000
J	90,500
N	11,000
V	71,000
МАССА, КГ	0,540
Подшипник	B 6
Корпус	PF 6

ПРОИЗВОДИТЕЛЬ	ASAHI