BPFT 7 ASAHI

Подшипниковые узлы

ТИП: Подшипниковые узлы с корпусами, Фланцевые с тремя/четырьмя отверстиями, Штампованные стальные корпуса, Подшипник с резьбовыми штифтами на внутреннем кольце, Тип BPFT (ASAHI)

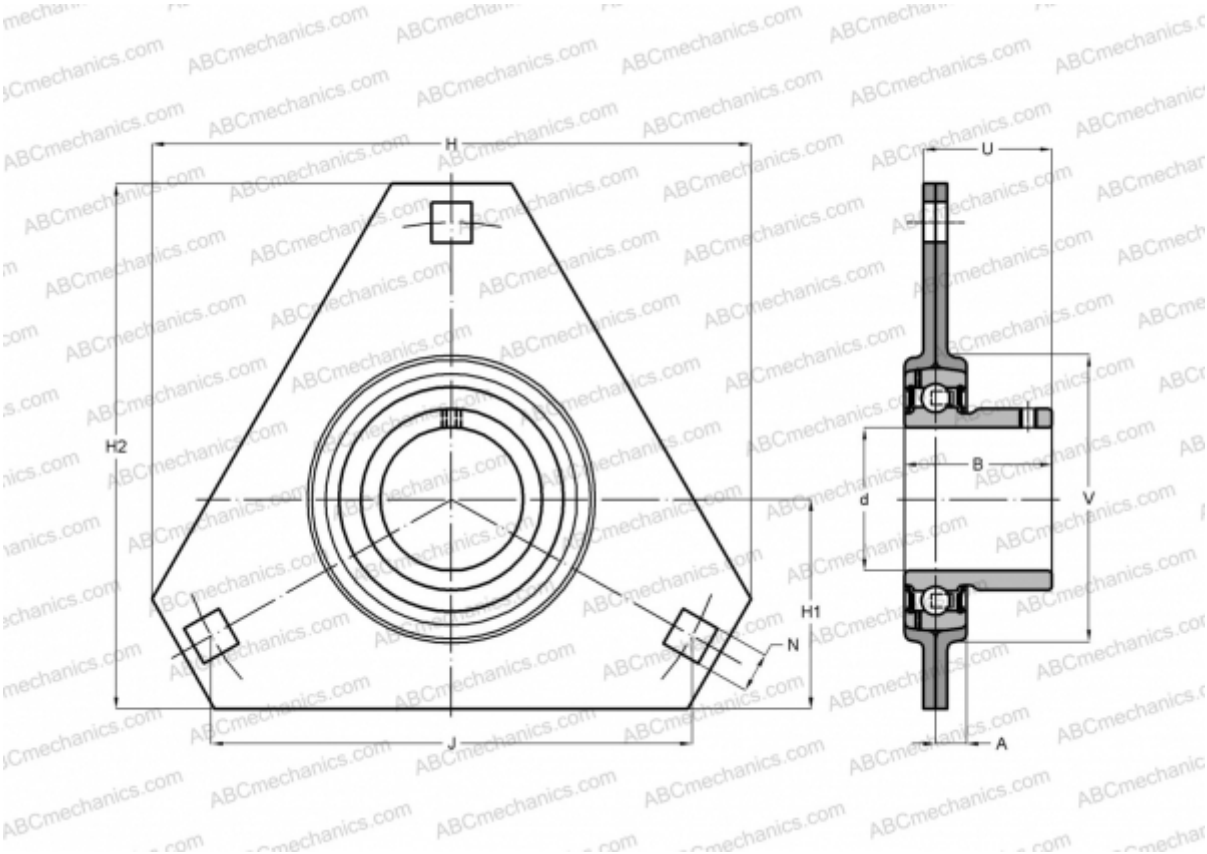

Технические характеристики

РАЗМЕРЫ, ММ	
d	35,000
D	72,000
B	32,900
H	120,000
A	10,000
J	100,000
H1	45,000
N	11,000
V	81,000
МАССА, КГ	0,710
Подшипник	B 7
Корпус	PFT 7

ПРОИЗВОДИТЕЛЬ	ASAHI