UCF X05 ASAHI

Подшипниковые узлы

ТИП: Подшипниковые узлы с корпусами, Фланцевые с четырьмя отверстиями, Корпуса из серого чугуна, Подшипник с резьбовыми штифтами на внутреннем кольце, Тип UCFX (ASAHI)

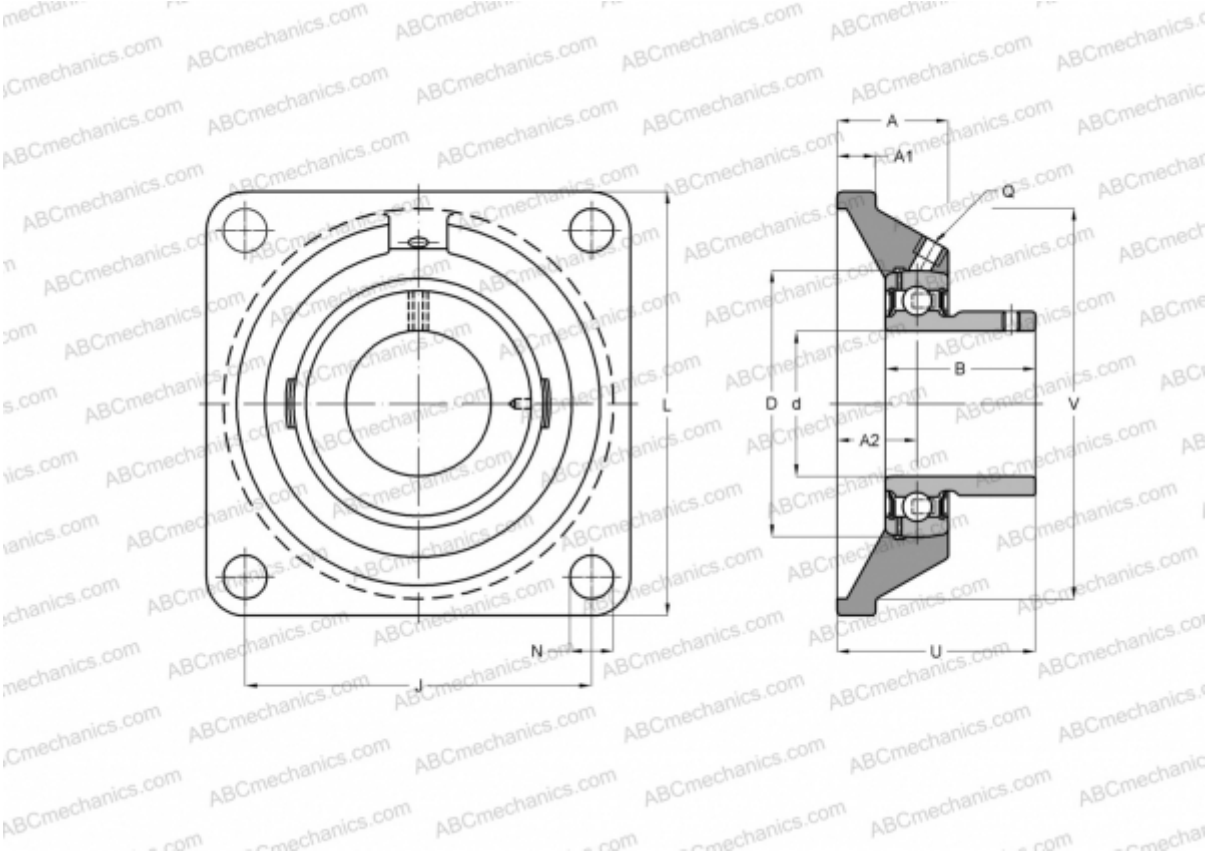

Технические характеристики

РАЗМЕРЫ, ММ	
d	25,000
D	62,000
B	38,100
L	108,000
A	30,000
J	83,000
A1	13,000
A2	18,000
N	12,000
U	40,200
МАССА, КГ	1,100
Подшипник	UC X05
Корпус	F X05

ПРОИЗВОДИТЕЛЬ	ASAHI