UCFS 305 ASAHI

Подшипниковые узлы

ТИП: Подшипниковые узлы с корпусами, Фланцевые с четырьмя отверстиями, Корпуса из серого чугуна, Подшипник с резьбовыми штифтами на внутреннем кольце, Тип UCFS (ASAHI)

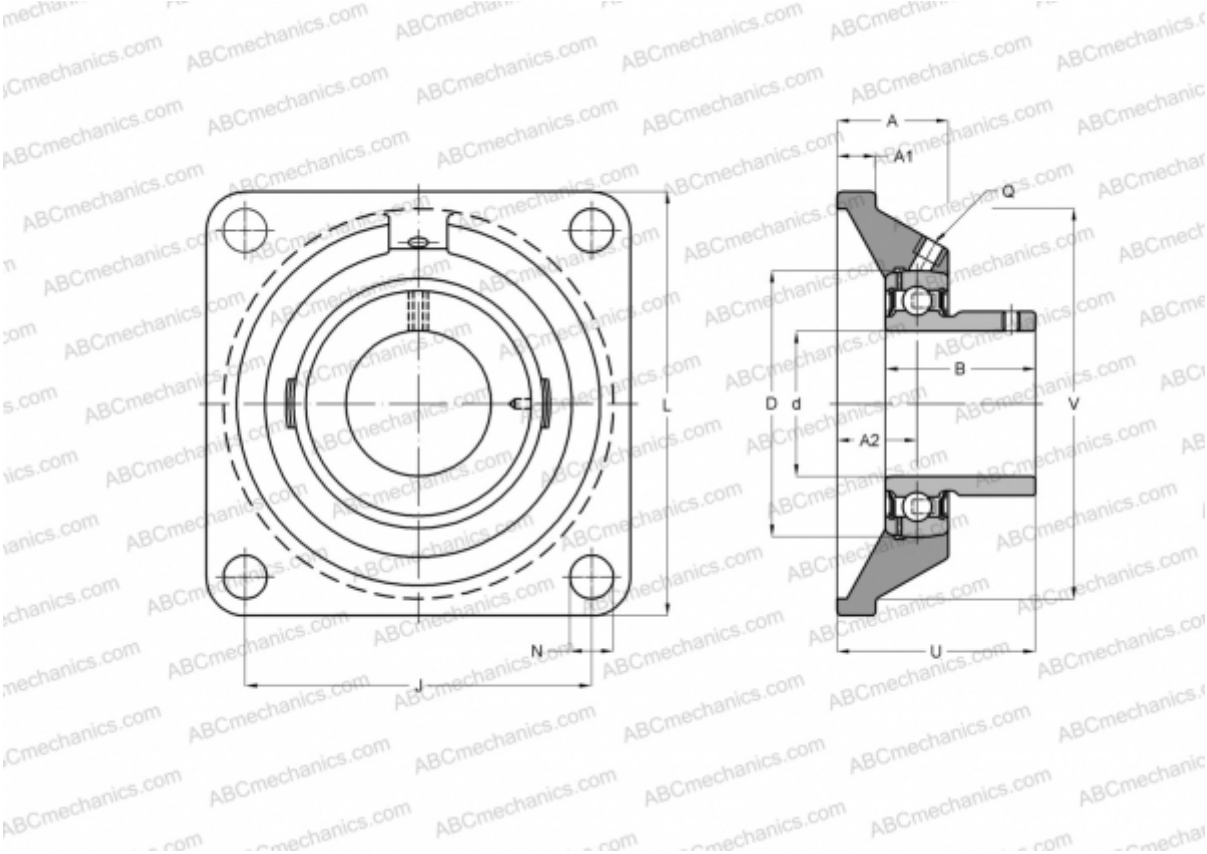

Технические характеристики

РАЗМЕРЫ, ММ	
d	25,000
D	62,000
B	38,000
L	110,000
A	22,000
J	80,000
A1	13,000
N	16,000
U	32,000
V	80,000
МАССА, КГ	1,400
Подшипник	UC 305
Корпус	FS 305

ПРОИЗВОДИТЕЛЬ	ASAHI