UCFS 311 ASAHI

Подшипниковые узлы

ТИП: Подшипниковые узлы с корпусами, Фланцевые с четырьмя отверстиями, Корпуса из серого чугуна, Подшипник с резьбовыми штифтами на внутреннем кольце, Тип UCFS (ASAHI)

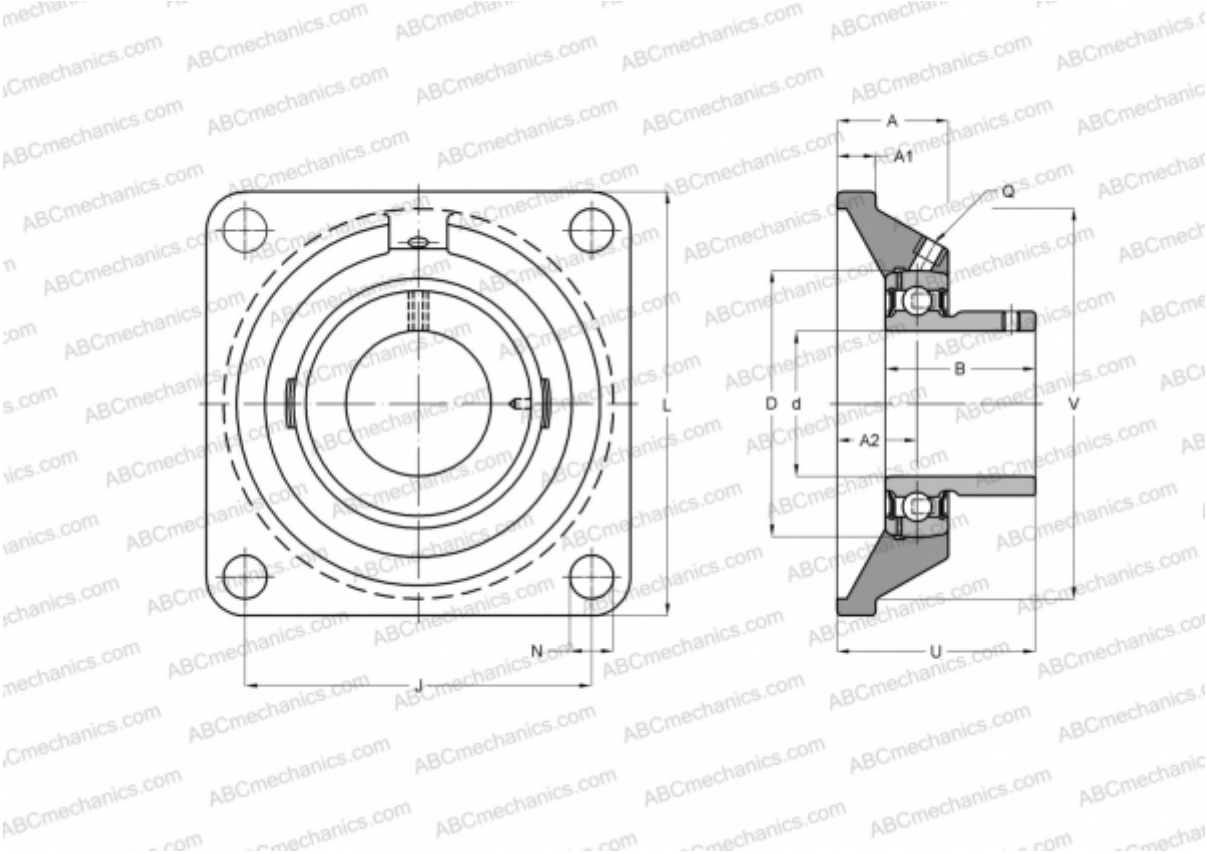

Технические характеристики

РАЗМЕРЫ, ММ	
d	55,000
D	120,000
B	66,000
L	185,000
A	39,000
J	140,000
A1	20,000
N	23,000
U	58,000
V	150,000
МАССА, КГ	6,200
Подшипник	UC 311
Корпус	FS 311

ПРОИЗВОДИТЕЛЬ	ASAHI