UCFC 208 ASAHI

Подшипниковые узлы

ТИП: Подшипниковые узлы с корпусами, Фланцевые с четырьмя отверстиями, Корпуса из серого чугуна, Подшипник с резьбовыми штифтами на внутреннем кольце, Тип UCFC (ASAHI)

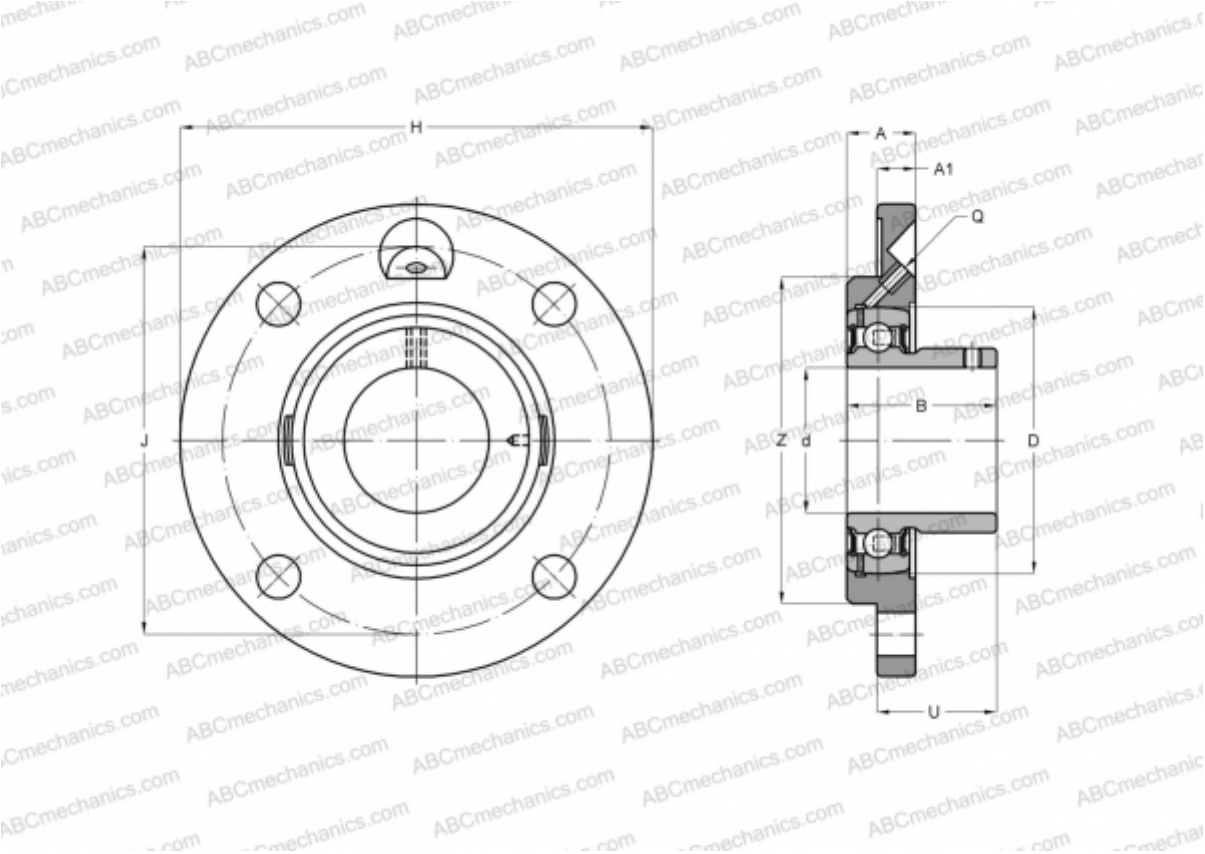

Технические характеристики

РАЗМЕРЫ, ММ	
d	40,000
D	80,000
B	49,200
H	145,000
A	26,000
J	120,000
A1	9,000
N	14,000
U	41,200
МАССА, КГ	2,100
Подшипник	UC 208
Корпус	FC 208

ПРОИЗВОДИТЕЛЬ	ASAHI