UCFC X12 ASAHI

Подшипниковые узлы

ТИП: Подшипниковые узлы с корпусами, Фланцевые с четырьмя отверстиями, Корпуса из серого чугуна, Подшипник с резьбовыми штифтами на внутреннем кольце, Тип UCFCX (ASAHI)

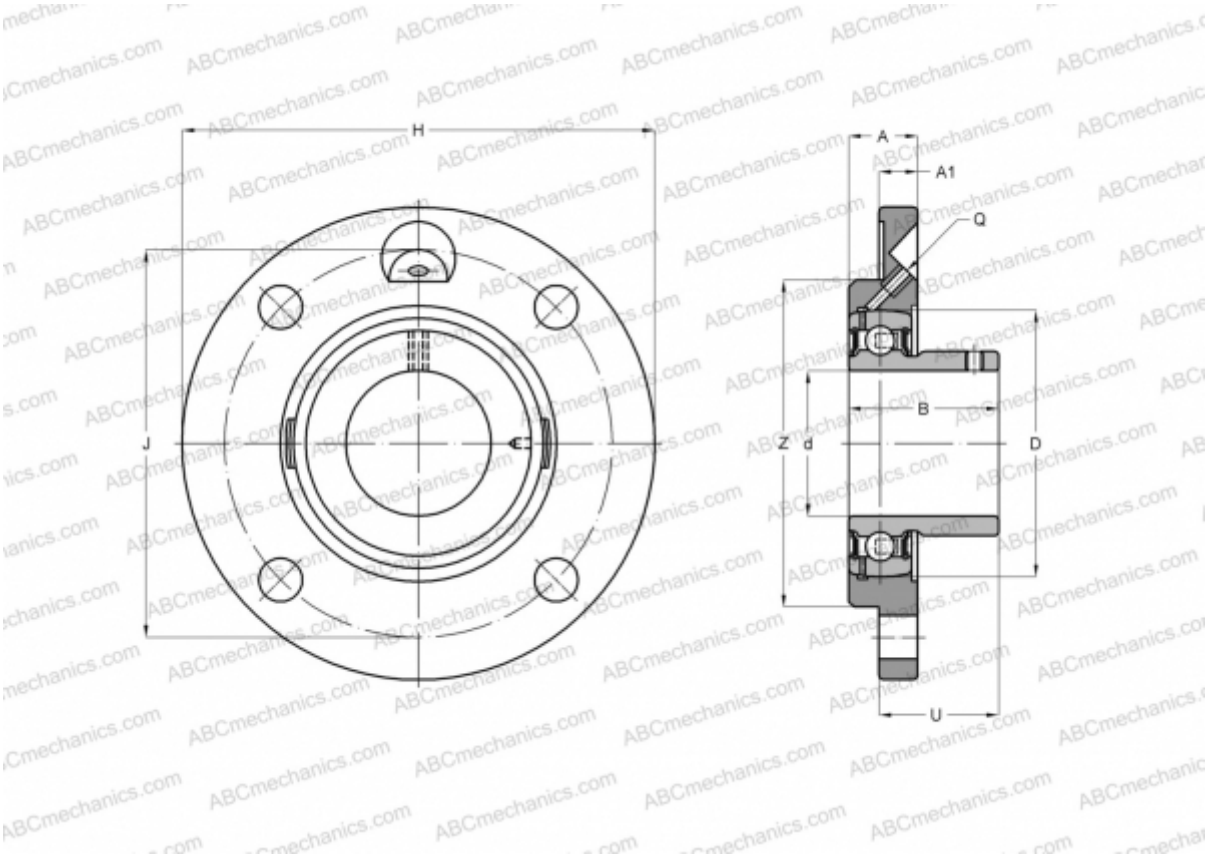

Технические характеристики

РАЗМЕРЫ, ММ	
d	60,000
D	120,000
B	75,100
H	194,000
A	33,000
J	165,000
A1	14,000
N	16,000
U	50,700
МАССА, КГ	4,600
Подшипник	UC X12
Корпус	FC X12

ПРОИЗВОДИТЕЛЬ	ASAHI