UCT 206 ASAHI

Подшипниковые узлы

ТИП: Подшипниковые узлы с корпусами, С корпусами-натяжителями, Корпуса из серого чугуна, Подшипник с резьбовыми штифтами на внутреннем кольце, Тип UCT (ASAHI)

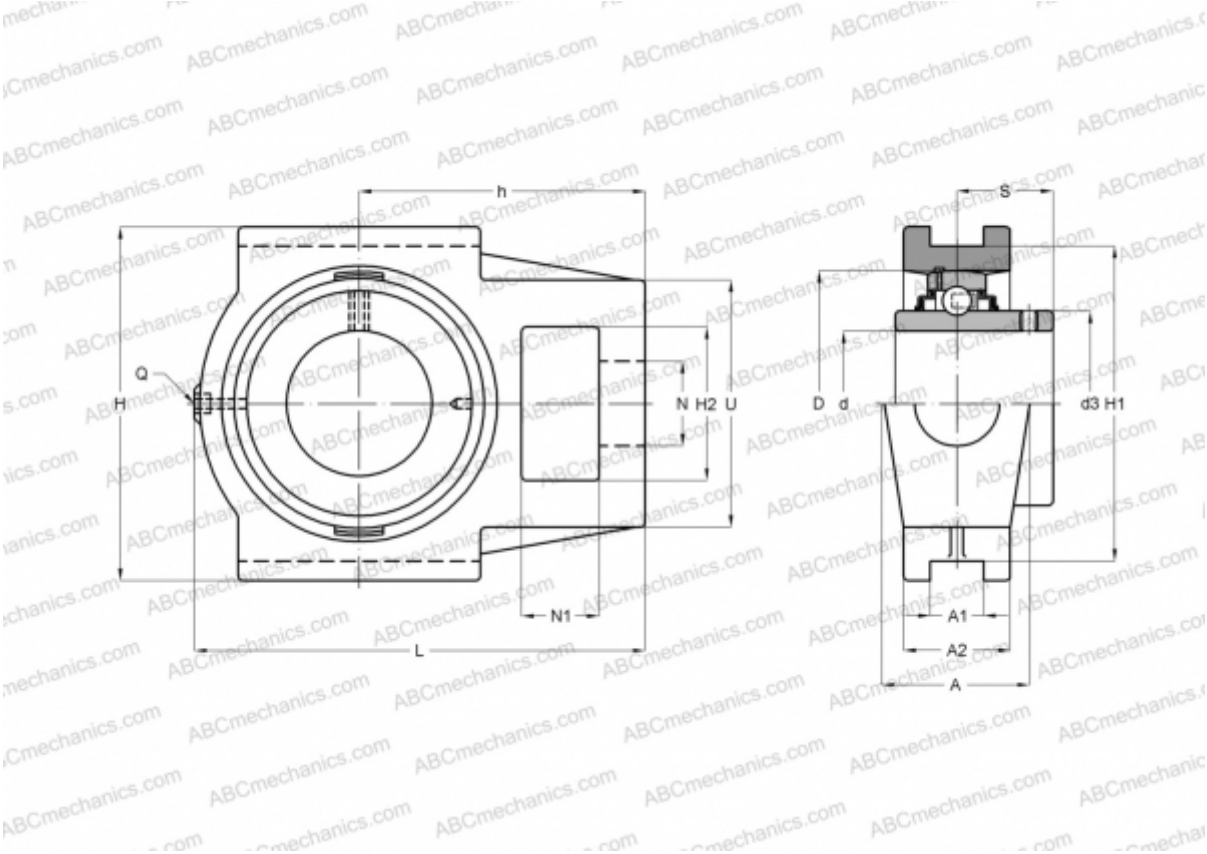

Технические характеристики

РАЗМЕРЫ, ММ	
d	30,000
D	62,000
B	38,100
L	113,000
H	102,000
A	37,000
H2	37,000
A1	12,000
A2	28,000
H1	89,000
N	22,000
N1	16,000
S	22,200
d3	40,500
U	56,000

РАЗМЕРЫ, ММ	
h	70,000
МАССА, КГ	1,300
Подшипник	UC 206
Корпус	T 206
ПРОИЗВОДИТЕЛЬ	ASAHI