UCST 208 ASAHI

Подшипниковые узлы

ТИП: Подшипниковые узлы с корпусами, С корпусами-натяжителями, Корпуса из серого чугуна, Подшипник с резьбовыми штифтами на внутреннем кольце, Тип UCST (ASAHI)

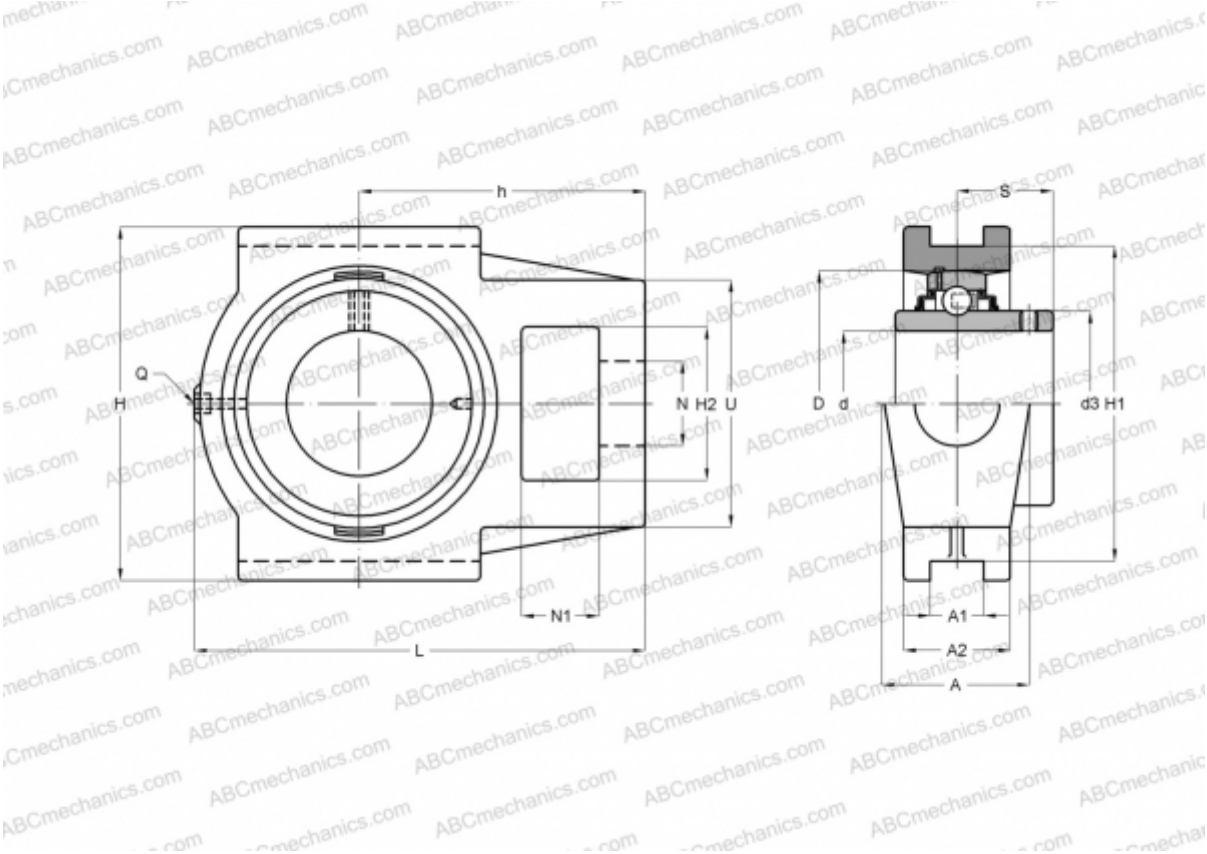

Технические характеристики

РАЗМЕРЫ, ММ	
d	40,000
D	80,000
B	49,200
L	144,000
H	114,000
A	49,000
H2	49,000
A1	17,500
A2	35,000
H1	101,600
N	29,000
N1	19,000
S	30,200
d3	53,000
U	83,000

РАЗМЕРЫ, ММ	
h	89,000
МАССА, КГ	2,500
Подшипник	UC 208
Корпус	ST 208
ПРОИЗВОДИТЕЛЬ	ASAHI