UCT X10 ASAHI

Подшипниковые узлы

ТИП: Подшипниковые узлы с корпусами, С корпусами-натяжителями, Корпуса из серого чугуна, Подшипник с резьбовыми штифтами на внутреннем кольце, Тип UCTX (ASAHI)

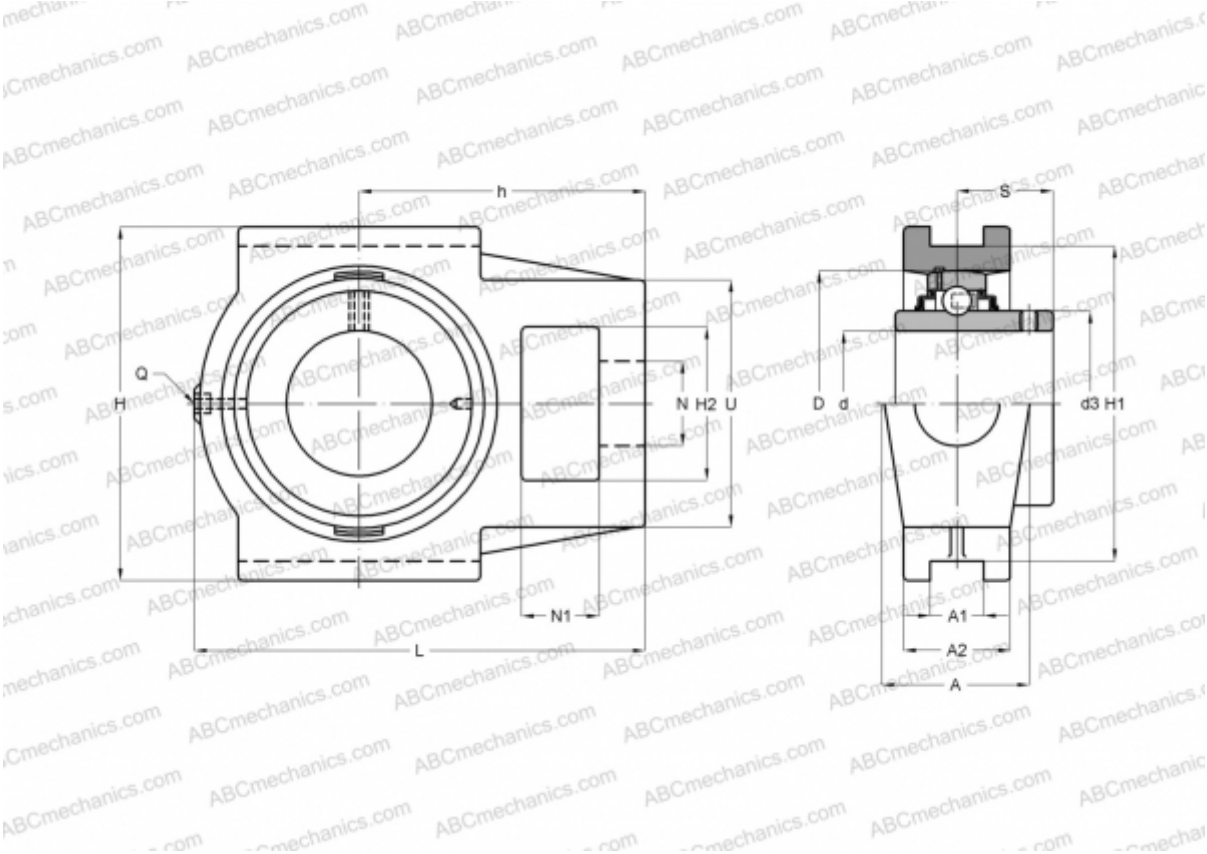

Технические характеристики

РАЗМЕРЫ, ММ	
d	50,000
D	100,000
B	55,600
L	171,000
H	146,000
A	64,000
H2	64,000
A1	22,000
A2	42,000
H1	130,000
N	35,000
N1	25,000
S	33,400
d3	70,000
U	102,000

РАЗМЕРЫ, ММ	
l	95,000
h	106,000
МАССА, КГ	4,400
Подшипник	UC X10
Корпус	T X10
ПРОИЗВОДИТЕЛЬ	ASAHI