UCT X13 ASAHI

Подшипниковые узлы

ТИП: Подшипниковые узлы с корпусами, С корпусами-натяжителями, Корпуса из серого чугуна, Подшипник с резьбовыми штифтами на внутреннем кольце, Тип UCTX (ASAHI)

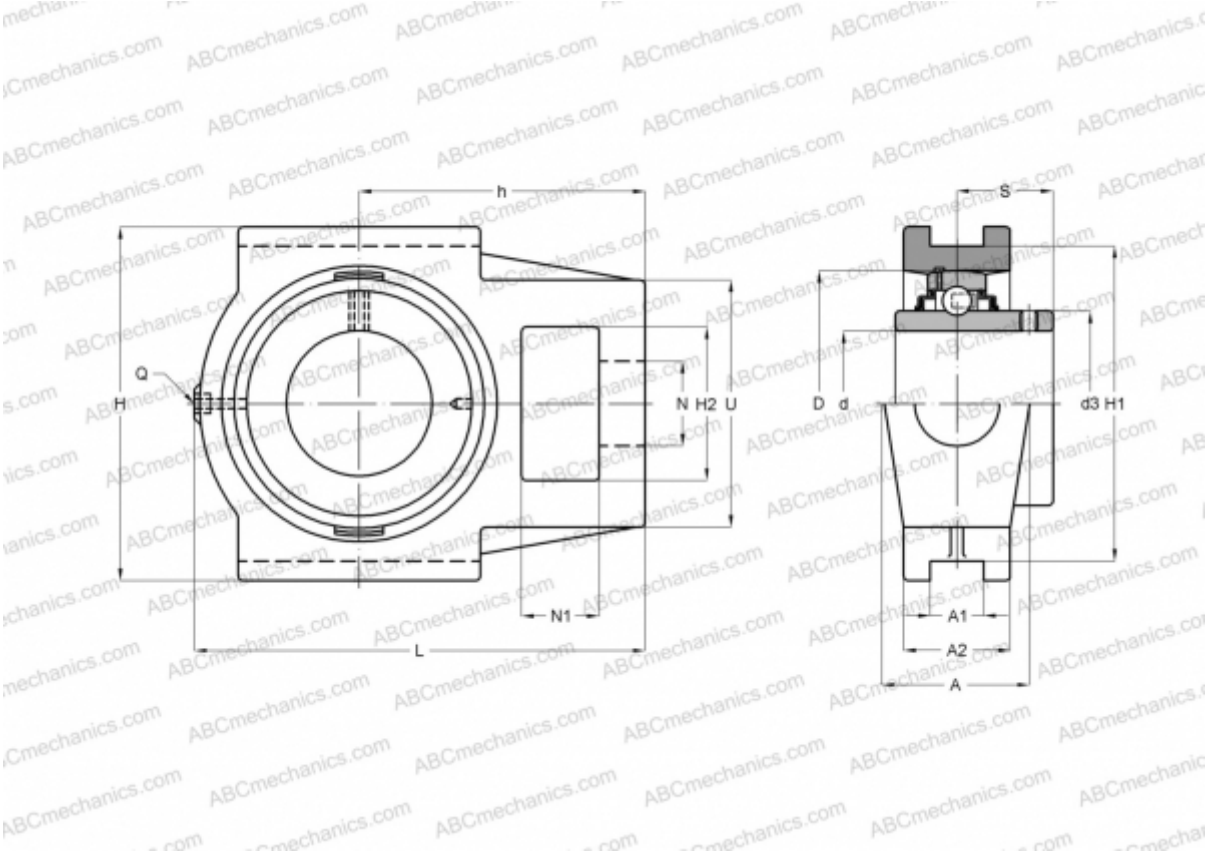

Технические характеристики

РАЗМЕРЫ, ММ	
d	65,000
D	125,000
B	74,600
L	224,000
H	167,000
A	70,000
H2	70,000
A1	26,000
A2	48,000
H1	151,000
N	41,000
N1	32,000
S	44,400
d3	87,000
U	111,000

РАЗМЕРЫ, ММ	
l	121,000
h	137,000
МАССА, КГ	7,400
Подшипник	UC X13
Корпус	T X13
ПРОИЗВОДИТЕЛЬ	ASAHI