UCFA 201 ASAHI

Подшипниковые узлы

ТИП: Подшипниковые узлы с корпусами, Регулируемый фланцевый, Корпуса из серого чугуна, Подшипник с резьбовыми штифтами на внутреннем кольце, Тип UCFA (ASAHI)

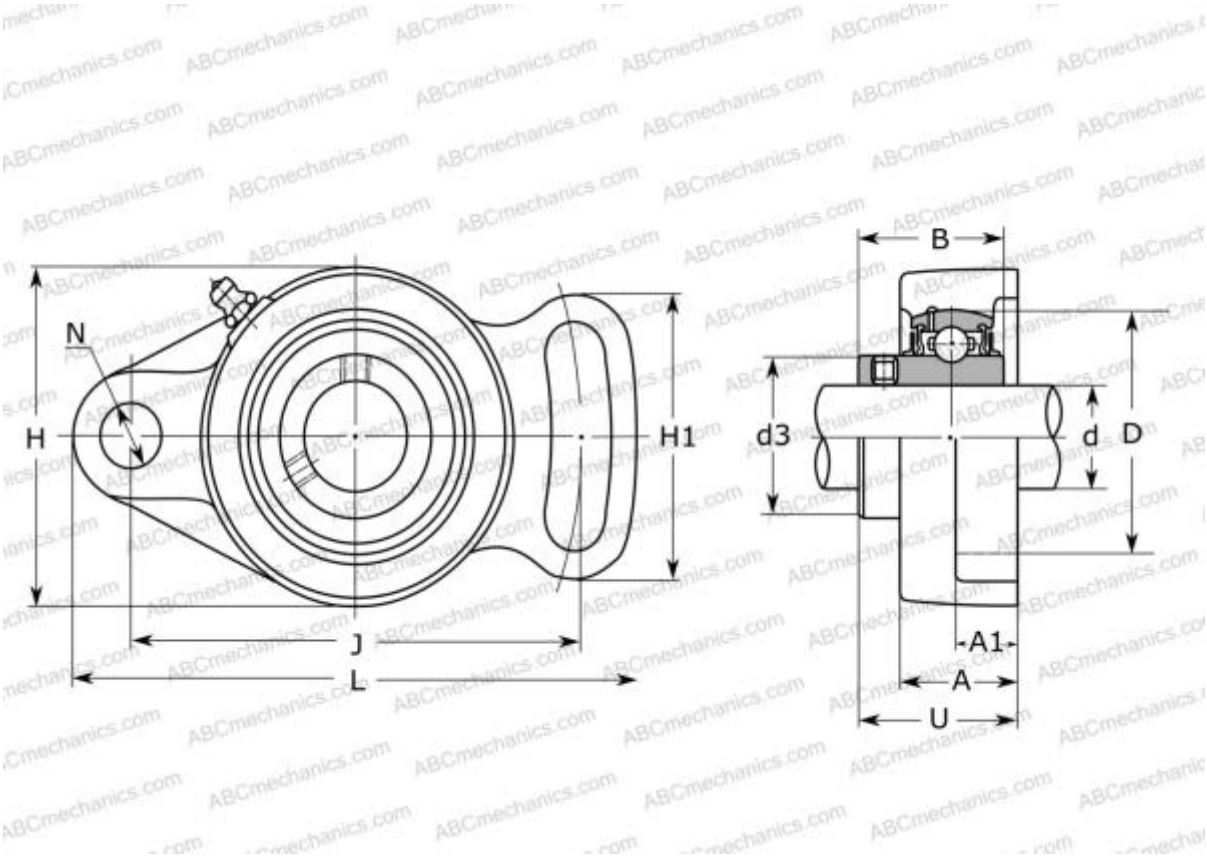

Технические характеристики

РАЗМЕРЫ, ММ	
d	12,000
D	47,000
B	31,000
L	102,000
H	60,000
A	25,500
J	78,000
A1	12,000
H1	54,000
N	10,000
S	18,300
d3	29,000
U	33,300
МАССА, КГ	0,500

Подшипник	UC 201
Корпус	FA 204
ПРОИЗВОДИТЕЛЬ	ASAHI