UCP 305 ASAHI

Подшипниковые узлы

ТИП: Подшипниковые узлы с корпусами, Стационарные, Широкие корпуса из серого чугуна (на лапах), Подшипник с резьбовыми штифтами на внутреннем кольце, Тип UCP (ASAHI)

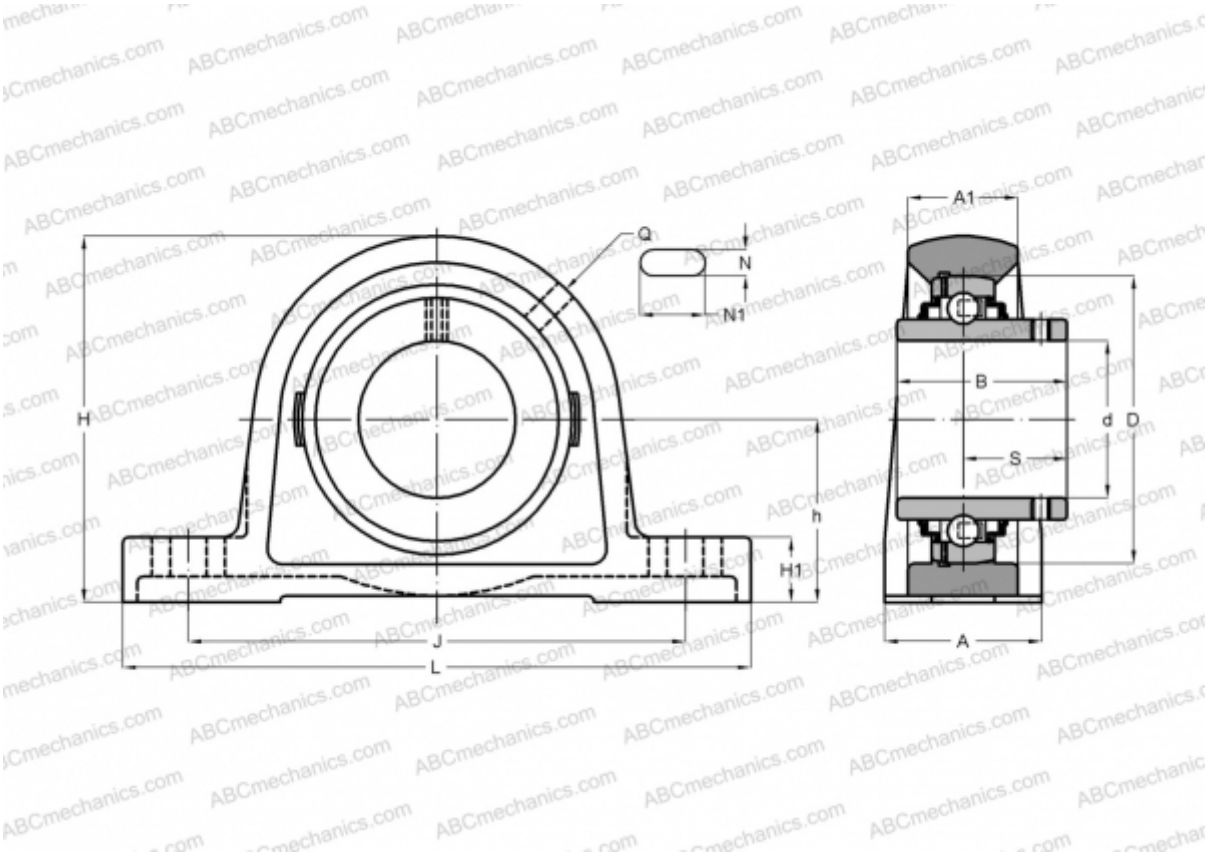

Технические характеристики

РАЗМЕРЫ, ММ	
d	25,000
D	62,000
B	38,000
L	175,000
H	83,000
A	45,000
J	132,000
H1	16,000
N	17,000
N1	20,000
S	23,000
h	45,000
МАССА, КГ	1,600

Подшипник	UC 305
Корпус	P 305
ПРОИЗВОДИТЕЛЬ	ASAHI