UCP X14 ASAHI

Подшипниковые узлы

ТИП: Подшипниковые узлы с корпусами, Стационарные, Широкие корпуса из серого чугуна (на лапах), Подшипник с резьбовыми штифтами на внутреннем кольце, Тип UCPX (ASAHI)

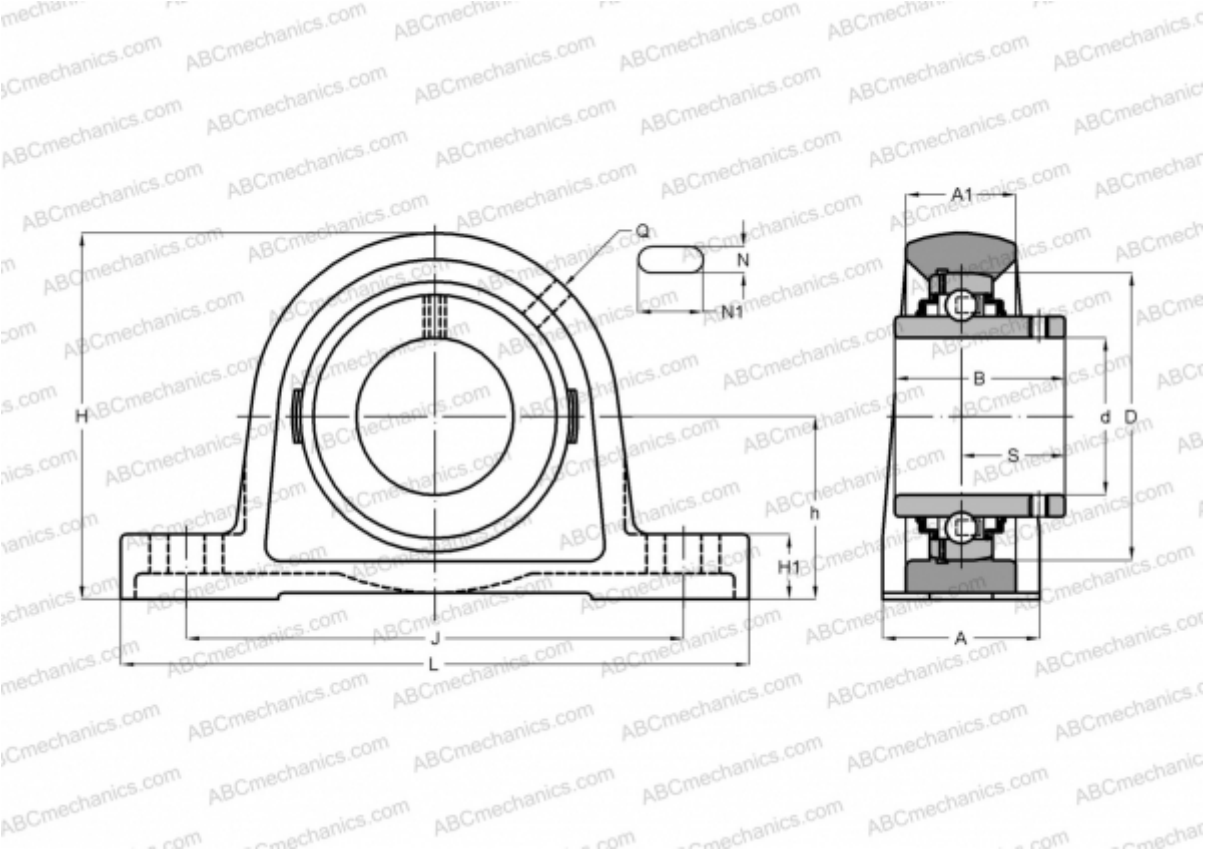

Технические характеристики

РАЗМЕРЫ, ММ	
d	70,000
B	77,800
L	330,000
H	172,000
A	89,000
J	229,000
H1	35,000
N	27,000
N1	51,000
S	44,500
h	88,900
МАССА, КГ	11,100
Подшипник	UCX14

Корпус	PX14
ПРОИЗВОДИТЕЛЬ	ASAHI