CUCP 205C ASAHI

Подшипниковые узлы

ТИП: Подшипниковые узлы с корпусами, Стационарные, Широкие корпуса из серого чугуна (на лапах), Подшипник с резьбовыми штифтами на внутреннем кольце, Тип CUCP..C с чугунными крышками, открытое исполнение (ASAHI)

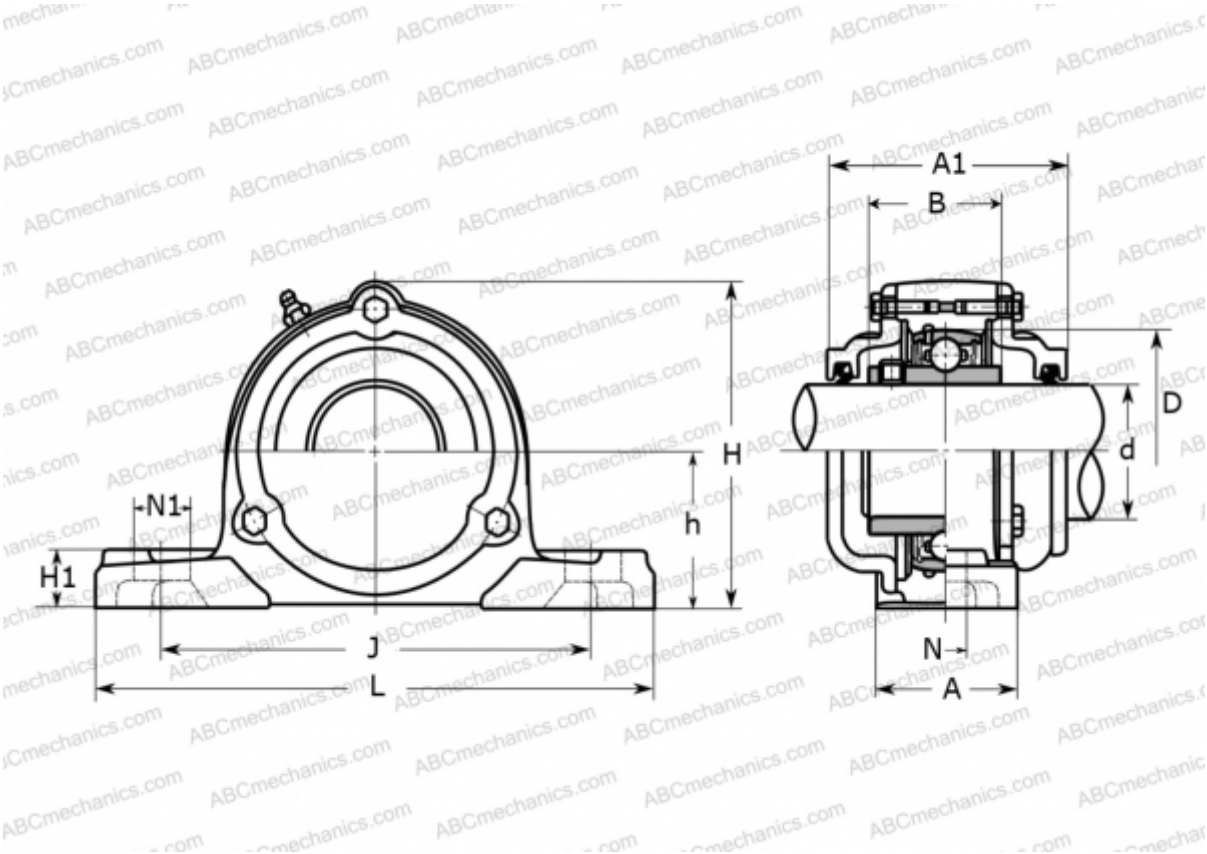

Технические характеристики

РАЗМЕРЫ, ММ	
d	25,000
D	52,000
B	34,100
L	140,000
H	76,000
A	38,000
J	105,000
A1	70,000
H1	16,000
N	13,000
N1	16,000
h	36,500
МАССА, КГ	1,400

Подшипник	UC 205
Корпус	CP 205
ПРОИЗВОДИТЕЛЬ	ASAHI