CUCP 206CE ASAHI

Подшипниковые узлы

ТИП: Подшипниковые узлы с корпусами, Стационарные, Широкие корпуса из серого чугуна (на лапах), Подшипник с резьбовыми штифтами на внутреннем кольце, Тип CUCP..CE с чугунными крышками, закрыт с одной стороны (ASAHI)

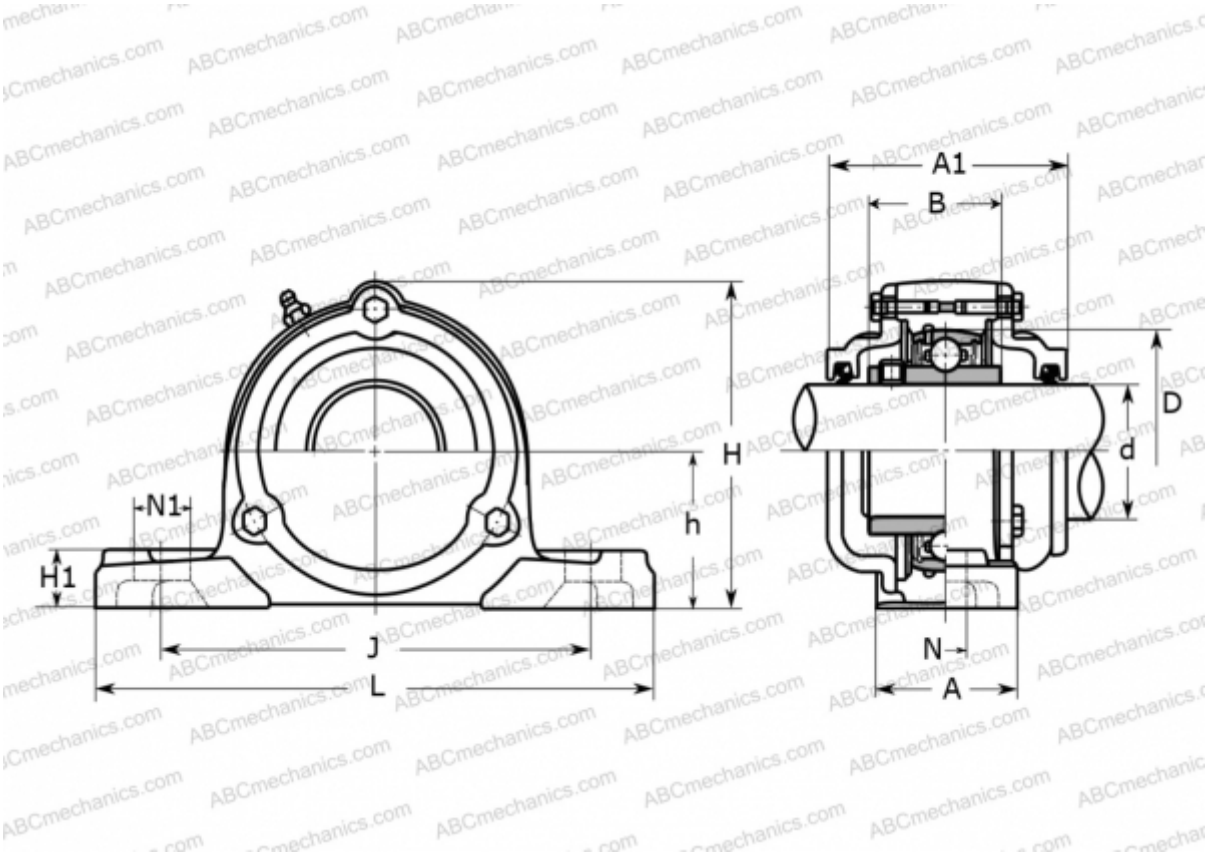

Технические характеристики

РАЗМЕРЫ, ММ	
d	30,000
D	62,000
B	38,100
L	165,000
H	87,000
A	48,000
J	121,000
A1	74,000
H1	18,000
N	17,000
N1	21,000
h	42,900
МАССА, КГ	2,000

Подшипник	UC 206
Корпус	CP 206
ПРОИЗВОДИТЕЛЬ	ASAHI