UCP 205E ASAHI

Подшипниковые узлы

ТИП: Подшипниковые узлы с корпусами, Стационарные, Широкие корпуса из серого чугуна (на лапах), Подшипник с резьбовыми штифтами на внутреннем кольце, Тип UCP..E с крышками из прессованной стали, закрыт с одной стороны (ASAHI)

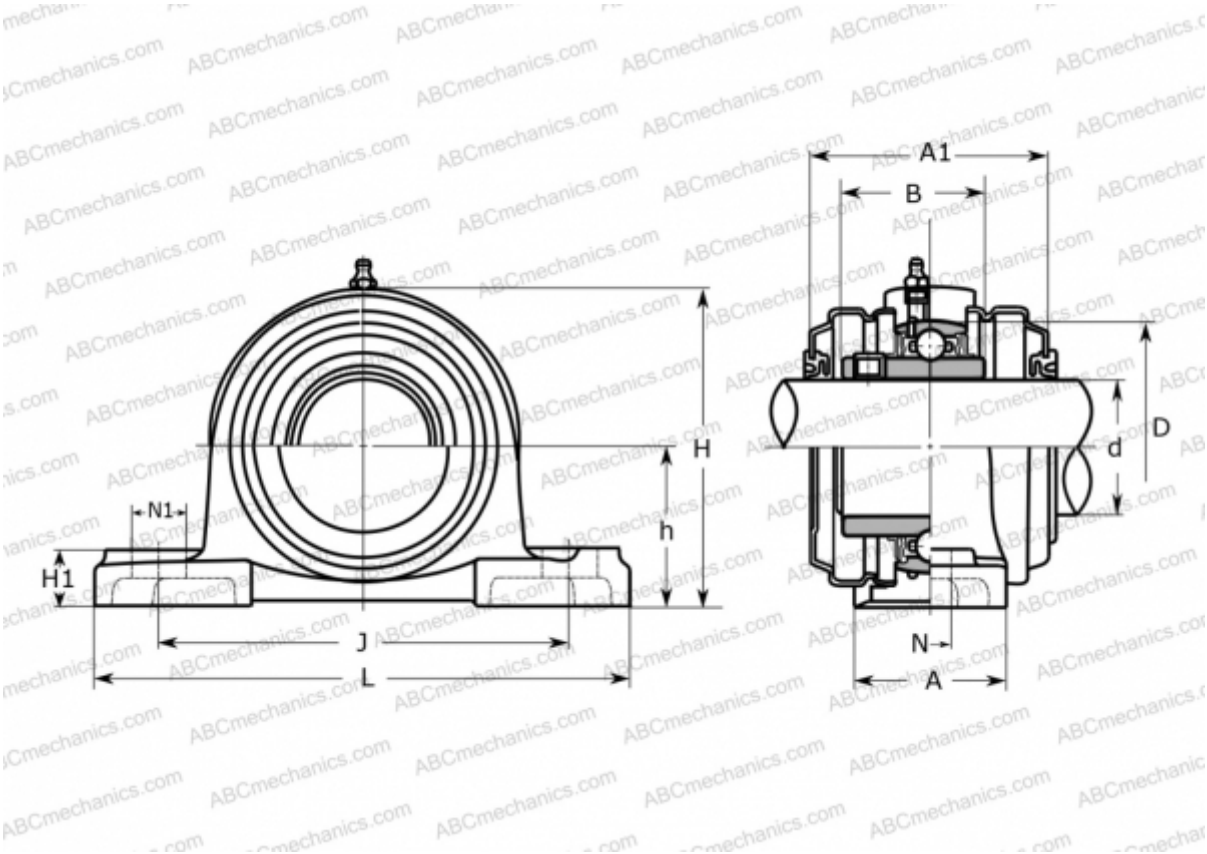

Технические характеристики

РАЗМЕРЫ, ММ	
d	25,000
D	52,000
B	34,100
L	140,000
H	70,000
A	38,000
J	105,000
A1	63,000
H1	16,000
N	13,000
N1	16,000
h	36,500
МАССА, КГ	0,860

Подшипник	UC 205
Корпус	P 205C
ПРОИЗВОДИТЕЛЬ	ASAHI