UCIP 212 ASAHI

Подшипниковые узлы

ТИП: Подшипниковые узлы с корпусами, Стационарные, Широкие корпуса из серого чугуна (на лапах), Подшипник с резьбовыми штифтами на внутреннем кольце, Тип UCIP (ASAHI)

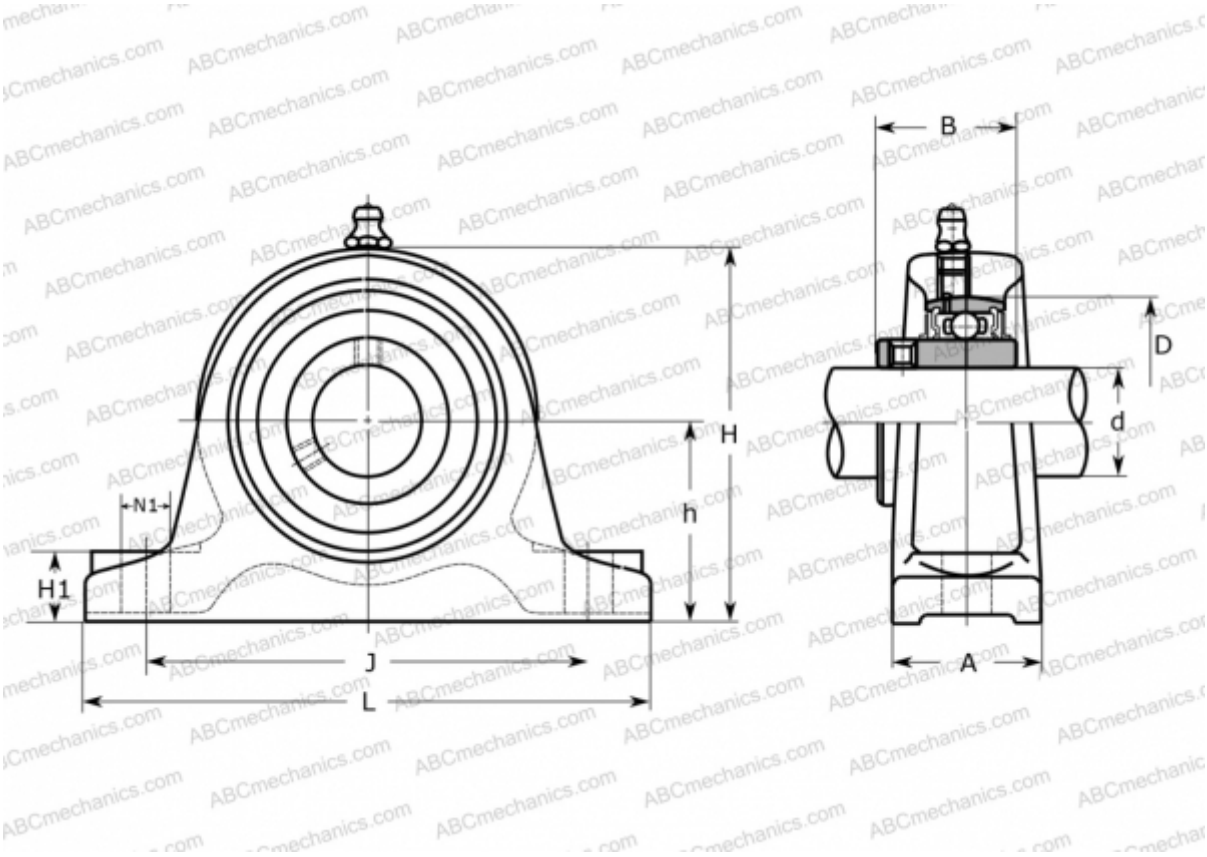

Технические характеристики

РАЗМЕРЫ, ММ	
d	60,000
D	110,000
B	65,100
L	260,000
H	155,000
A	70,000
J	200,000
H1	30,000
N1	22,000
h	80,000
МАССА, КГ	5,900
Подшипник	UC 212
Корпус	IP 212

ПРОИЗВОДИТЕЛЬ	ASAHI