UCIP 314 ASAHI

Подшипниковые узлы

ТИП: Подшипниковые узлы с корпусами, Стационарные, Широкие корпуса из серого чугуна (на лапах), Подшипник с резьбовыми штифтами на внутреннем кольце, Тип UCIP (ASAHI)

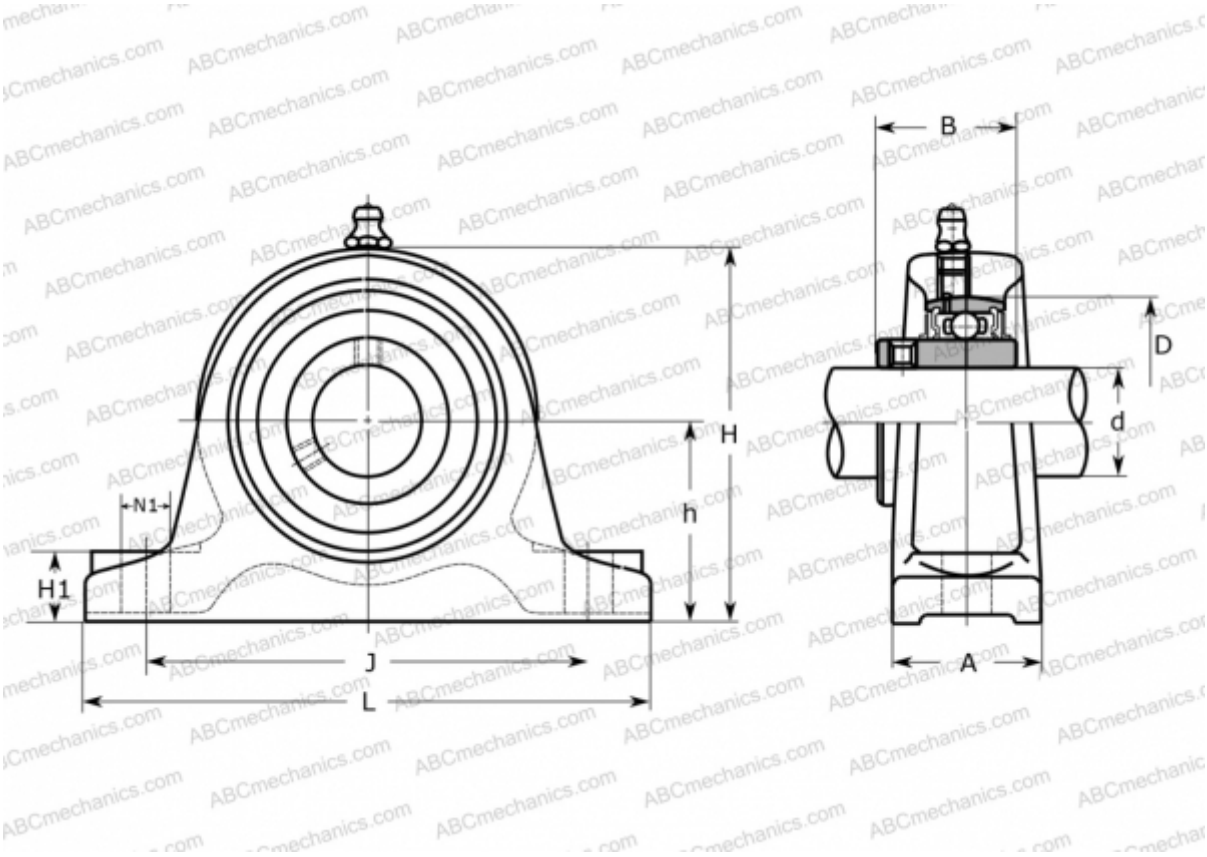

Технические характеристики

РАЗМЕРЫ, ММ	
d	70,000
D	150,000
B	78,000
L	330,000
H	215,000
A	75,000
J	270,000
H1	35,000
N1	25,000
h	110,000
МАССА, КГ	14,900
Подшипник	UC 314
Корпус	IP 314

ПРОИЗВОДИТЕЛЬ	ASAHI