UCEP 212 ASAHI

Подшипниковые узлы

ТИП: Подшипниковые узлы с корпусами, Стационарные, Широкие корпуса из серого чугуна (на лапах), Подшипник с резьбовыми штифтами на внутреннем кольце, Тип UCEP (ASAHI)

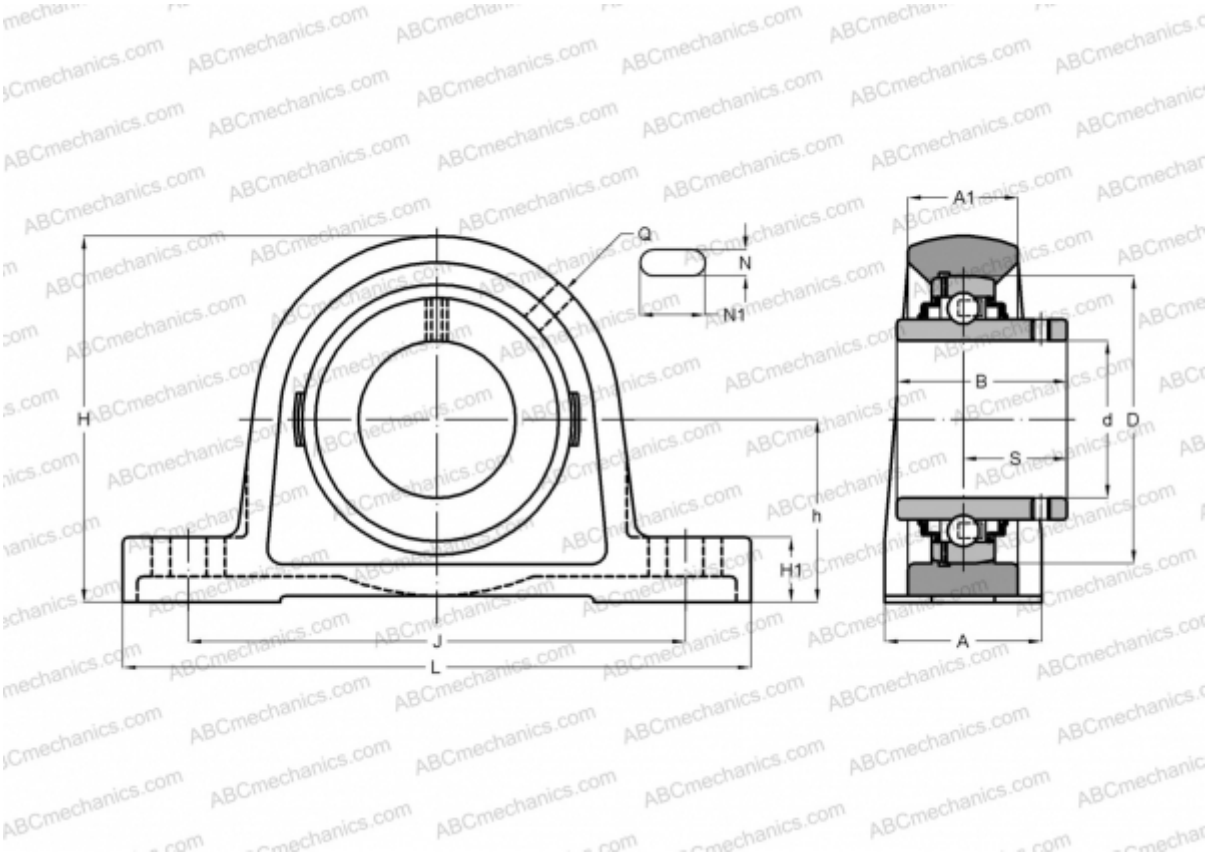

Технические характеристики

РАЗМЕРЫ, ММ	
d	60,000
D	110,000
B	65,100
L	286,000
H	151,000
A	83,000
J	203,000
H1	32,000
N	25,000
N1	30,000
S	39,700
h	76,200
МАССА, КГ	7,100

Подшипник	UC 212
Корпус	EP 212
ПРОИЗВОДИТЕЛЬ	ASAHI