BP 206 ASAHI

Подшипниковые узлы

ТИП: Подшипниковые узлы с корпусами, Стационарные, Широкие корпуса из серого чугуна (на лапах), Подшипник с резьбовыми штифтами на внутреннем кольце, Тип BP (ASAHI)

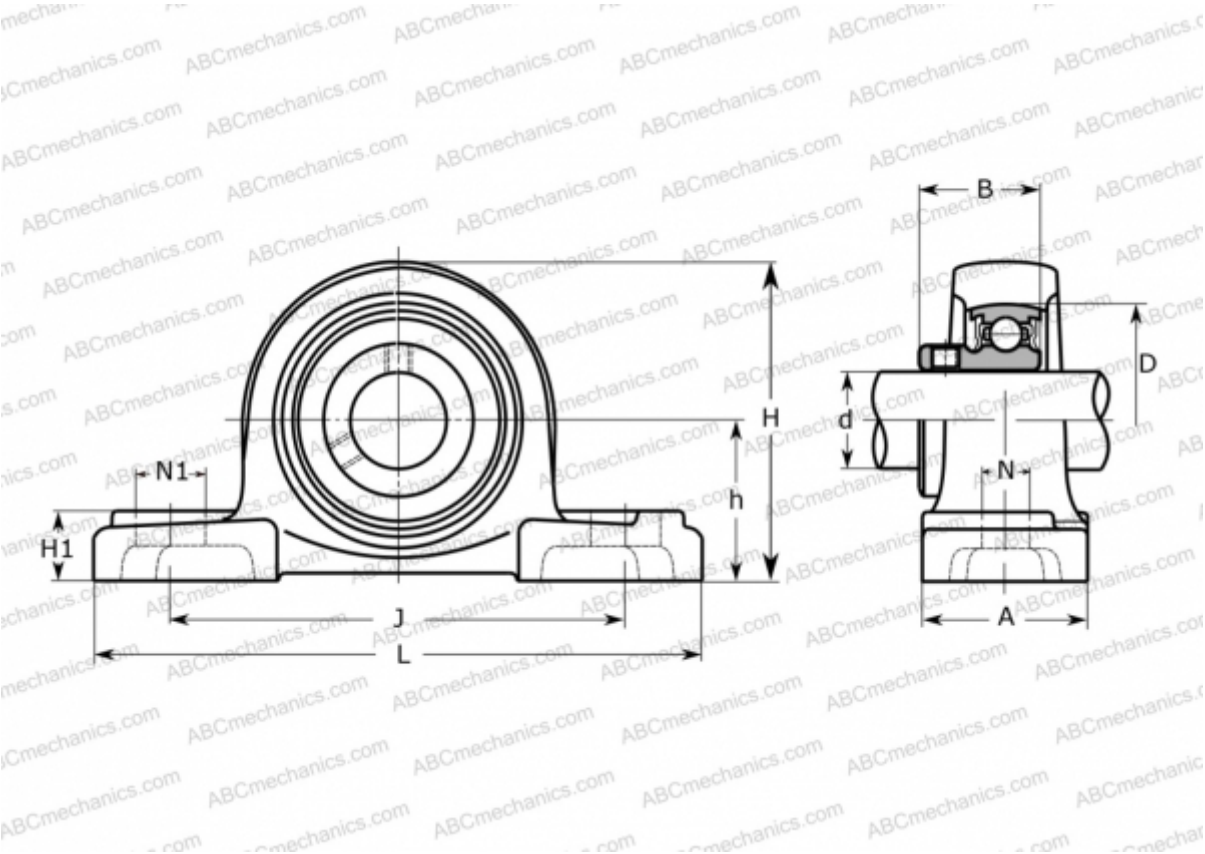

Технические характеристики

РАЗМЕРЫ, ММ	
d	30,000
D	62,000
B	30,300
L	165,000
H	83,000
A	48,000
J	121,000
H1	18,000
N	17,000
N1	21,000
h	42,900
МАССА, КГ	1,200
Подшипник	B 6

Корпус	P 206
ПРОИЗВОДИТЕЛЬ	ASAHI