RASEY45 INA

Подшипниковые узлы

ТИП: Подшипниковые узлы с корпусами, Стационарные, Широкие корпуса из серого чугуна (на лапах), Подшипник с резьбовыми штифтами на внутреннем кольце, Тип RASEY (INA)

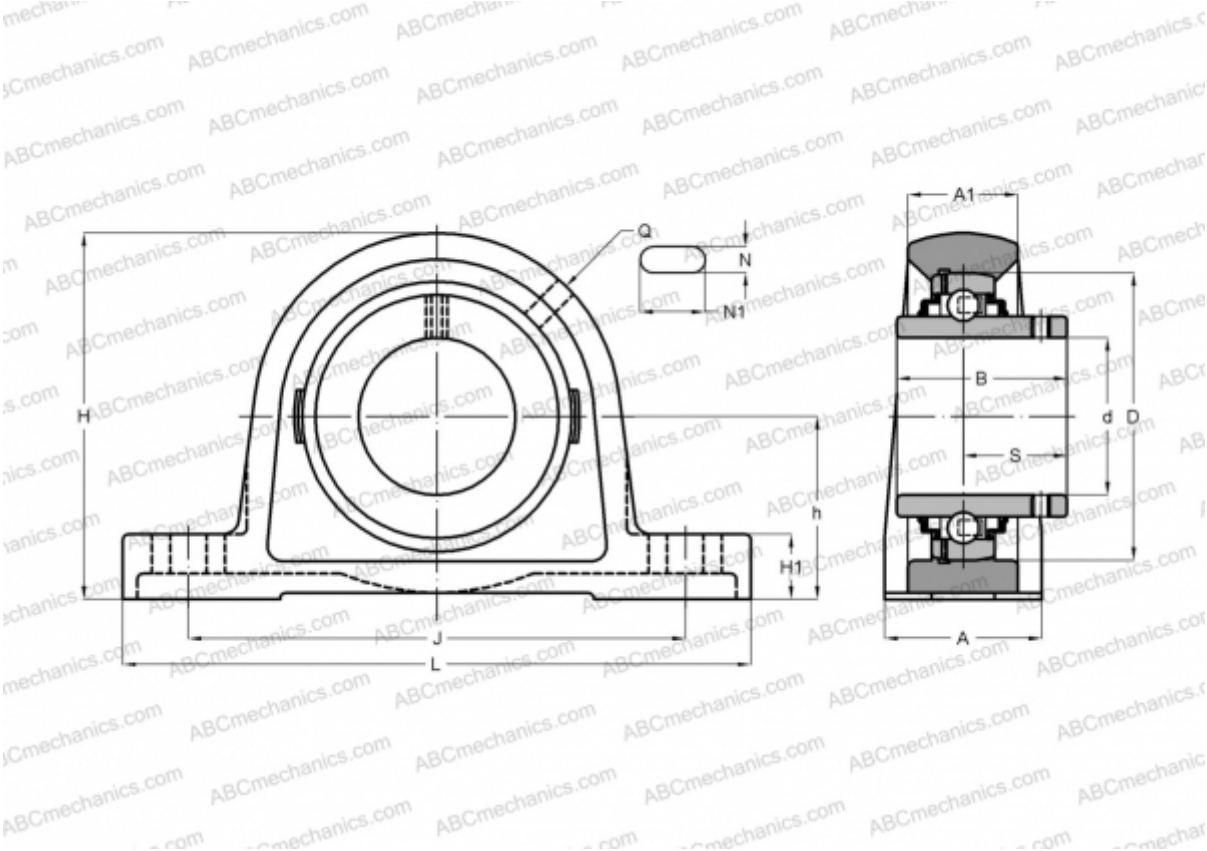

Технические характеристики

РАЗМЕРЫ, ММ	
d	45,000
D	85,000
B	49,200
L	192,000
H	107,000
A	48,000
J	150,000
A1	32,000
H1	21,500
N	14,000
N1	29,000
S	30,200
h	54,000
Q	Rp1/8

МАССА, КГ	2,160
Подшипник	GYE45-KRR-B
Корпус	GG.ASE09
ПРОИЗВОДИТЕЛЬ	INA

РАСЧЕТНЫЕ ДАННЫЕ	
Номинальная динамическая грузоподъёмность, C	32,500 кН
Номинальная статическая грузоподъёмность, Co	20,400 кН