RASEL45 INA

Подшипниковые узлы

ТИП: Подшипниковые узлы с корпусами, Стационарные, Широкие корпуса из серого чугуна (на лапах), Плавающий подшипник, поводковый паз во внутреннем кольце, Тип RASEL (INA)

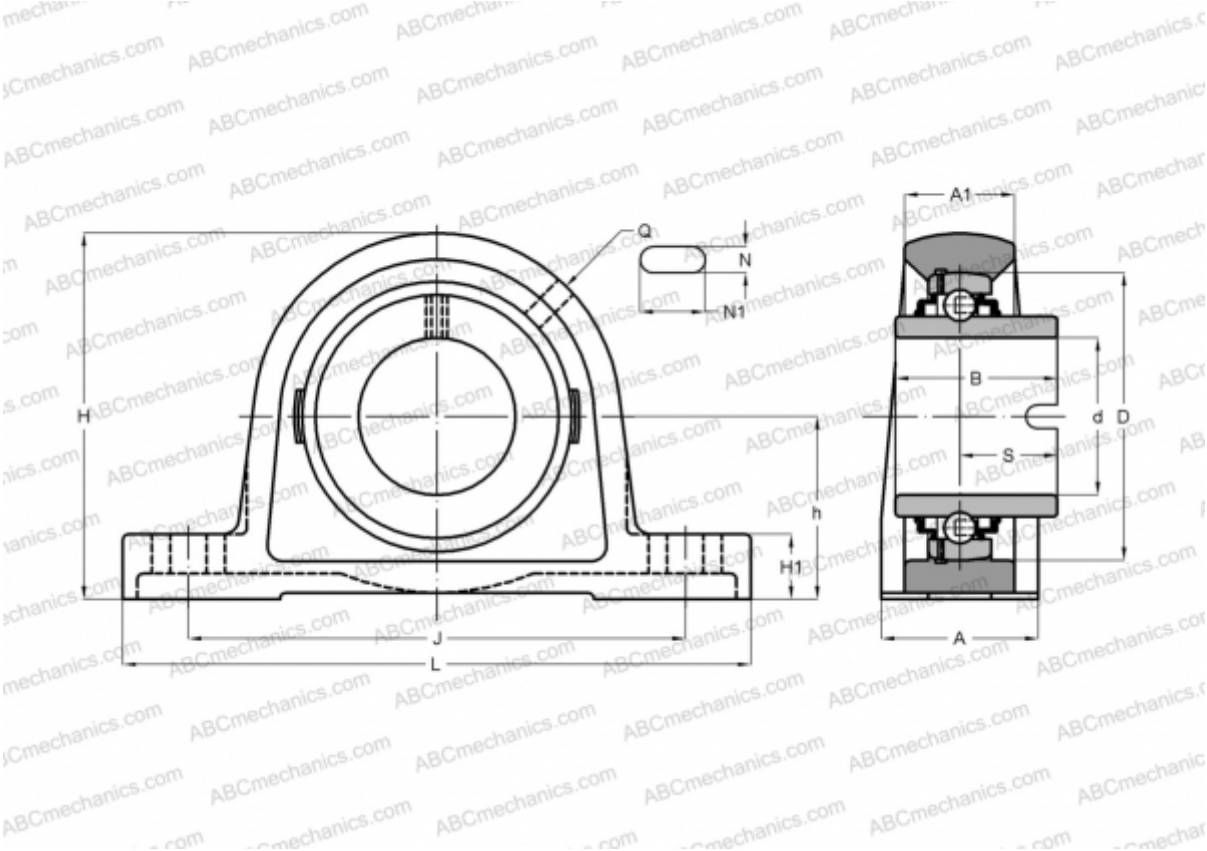

Технические характеристики

РАЗМЕРЫ, ММ	
d	45,000
D	85,000
B	42,900
L	192,000
H	107,000
A	48,000
J	150,000
A1	32,000
H1	21,500
N	14,000
N1	29,000
S	25,500
h	54,000
Q	Rp1/8

МАССА, КГ	2,100
Подшипник	GLE45-KRR-B
Корпус	GG.ASE09

ПРОИЗВОДИТЕЛЬ	INA

РАСЧЕТНЫЕ ДАННЫЕ	
Номинальная динамическая грузоподъёмность, C	32,500 кН
Номинальная статическая грузоподъёмность, Co	20,400 кН