RSHEY25-N INA

Подшипниковые узлы

ТИП: Подшипниковые узлы с корпусами, Стационарные, Узкие корпуса из серого чугуна, Подшипник с резьбовыми штифтами на внутреннем кольце, Тип RSHEY (INA)

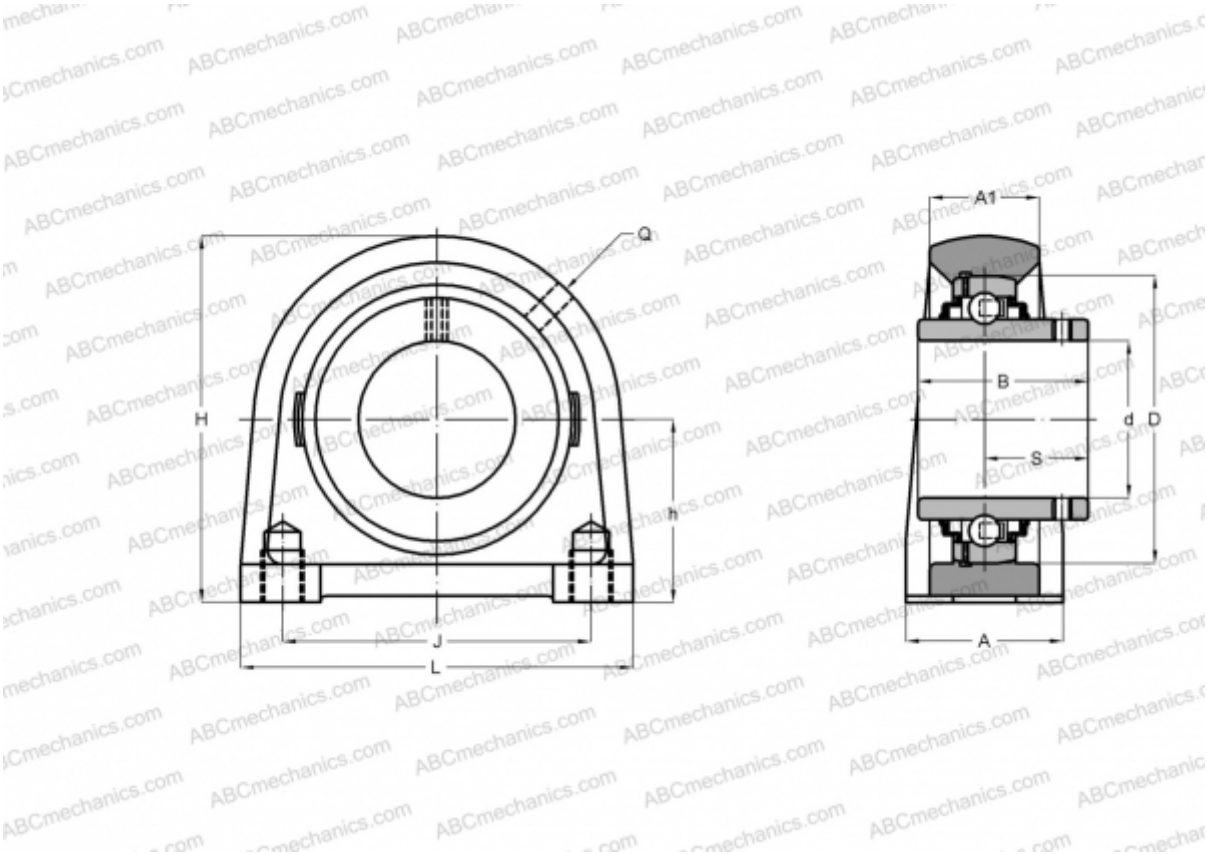

Технические характеристики

РАЗМЕРЫ, ММ	
d	25,000
D	52,000
B	34,100
L	70,000
H	70,000
A	36,000
J	50,800
A1	21,000
S	19,800
h	36,500
Q	Rp1/8
МАССА, КГ	0,540
Подшипник	GYE25-KRR-B
Корпус	GG.SHE05-E-N
Защитная крышка	KASK05
ПРОИЗВОДИТЕЛЬ	INA
РАСЧЕТНЫЕ ДАННЫЕ	
Номинальная динамическая грузоподъёмность, C	14,000 кН
Номинальная статическая грузоподъёмность, Co	7,800 кН