RSHEY30-N INA

Подшипниковые узлы

ТИП: Подшипниковые узлы с корпусами, Стационарные, Узкие корпуса из серого чугуна, Подшипник с резьбовыми штифтами на внутреннем кольце, Тип RSHEY (INA)

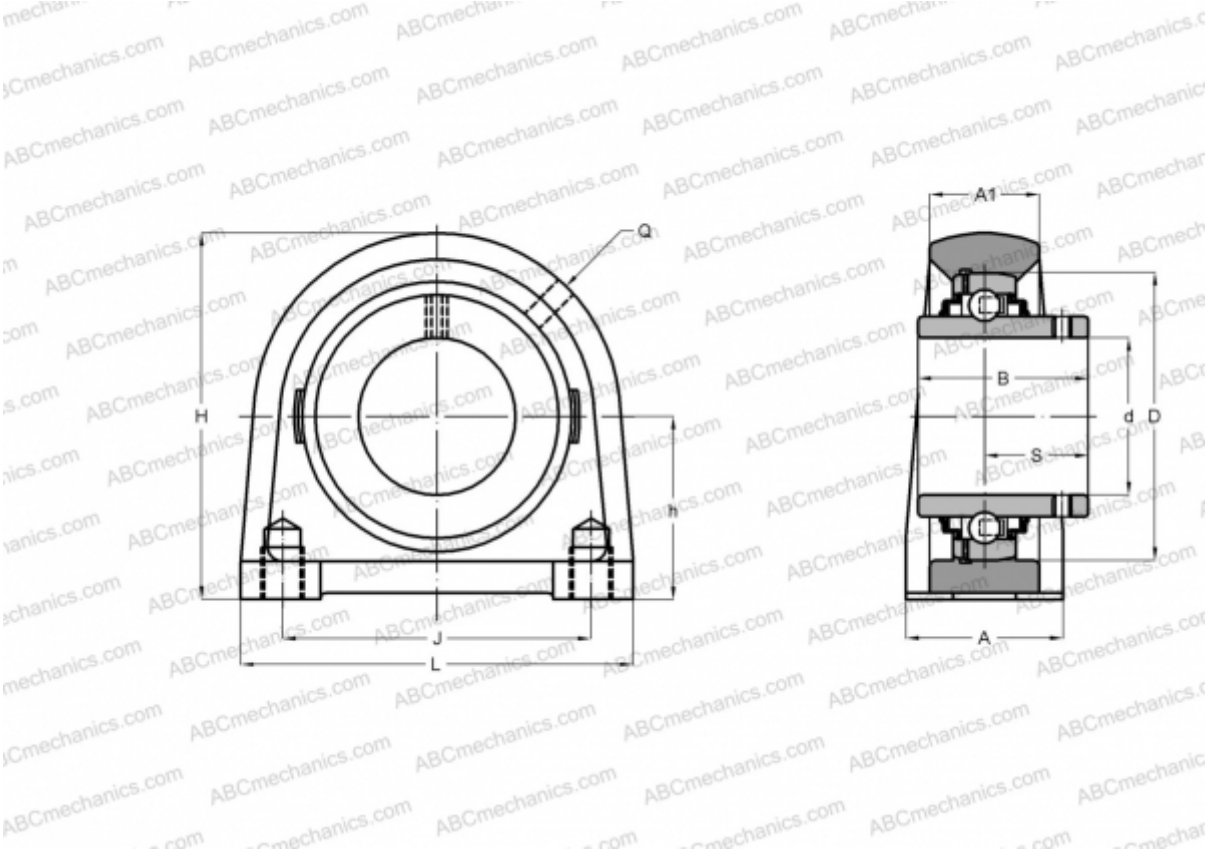

Технические характеристики

РАЗМЕРЫ, ММ	
d	30,000
D	62,000
B	38,100
L	98,000
H	82,000
A	40,000
J	76,200
A1	25,000
S	22,200
h	42,900
Q	Rp1/8
МАССА, КГ	0,940
Подшипник	GYE30-KRR-B
Корпус	GG.SHE06-E-N
Защитная крышка	KASK06
ПРОИЗВОДИТЕЛЬ	INA
РАСЧЕТНЫЕ ДАННЫЕ	
Номинальная динамическая грузоподъёмность, C	19,500 кН
Номинальная статическая грузоподъёмность, Co	11,300 кН