RCJT50-FA164 INA

Подшипниковые узлы

ТИП: Подшипниковые узлы с корпусами, Фланцевые с двумя отверстиями, Корпуса из серого чугуна, Подшипник с эксцентриковым закрепительным кольцом, Тип RCJT (INA), для высоких температур (до +250)

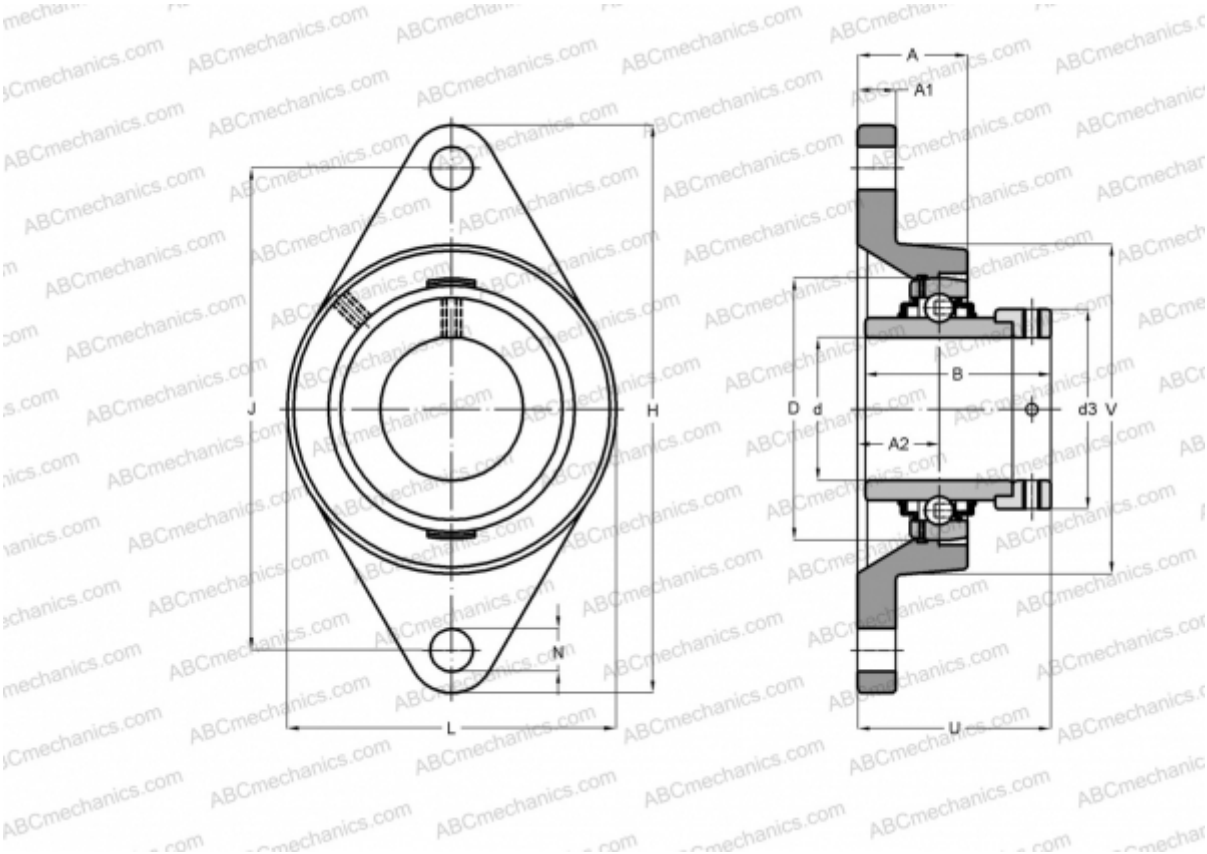

Технические характеристики

РАЗМЕРЫ, ММ	
d	50,000
D	90,000
B	62,800
L	116,000
H	190,000
A	39,000
J	157,000
A1	13,000
A2	28,000
N	18,000
d3	69,000
U	66,200
V	116,000
Q	Rp1/8

МАССА, КГ	2,200
Подшипник	GE50-KRR-B-
Корпус	GG.CJT10-N
ПРОИЗВОДИТЕЛЬ	INA
РАСЧЕТНЫЕ ДАННЫЕ	
Номинальная динамическая грузоподъёмность, C	35,000 кН
Номинальная статическая грузоподъёмность, Co	23,200 кН
РАСЧЕТНЫЕ ДАННЫЕ	
Рабочая температура макс	250 °C