RCJTZ25 INA

Подшипниковые узлы

ТИП: Подшипниковые узлы с корпусами, Фланцевые с двумя отверстиями, Корпуса из серого чугуна, Подшипник с эксцентриковым закрепительным кольцом, С центрирующим буртиком, тип RCJTZ (INA)

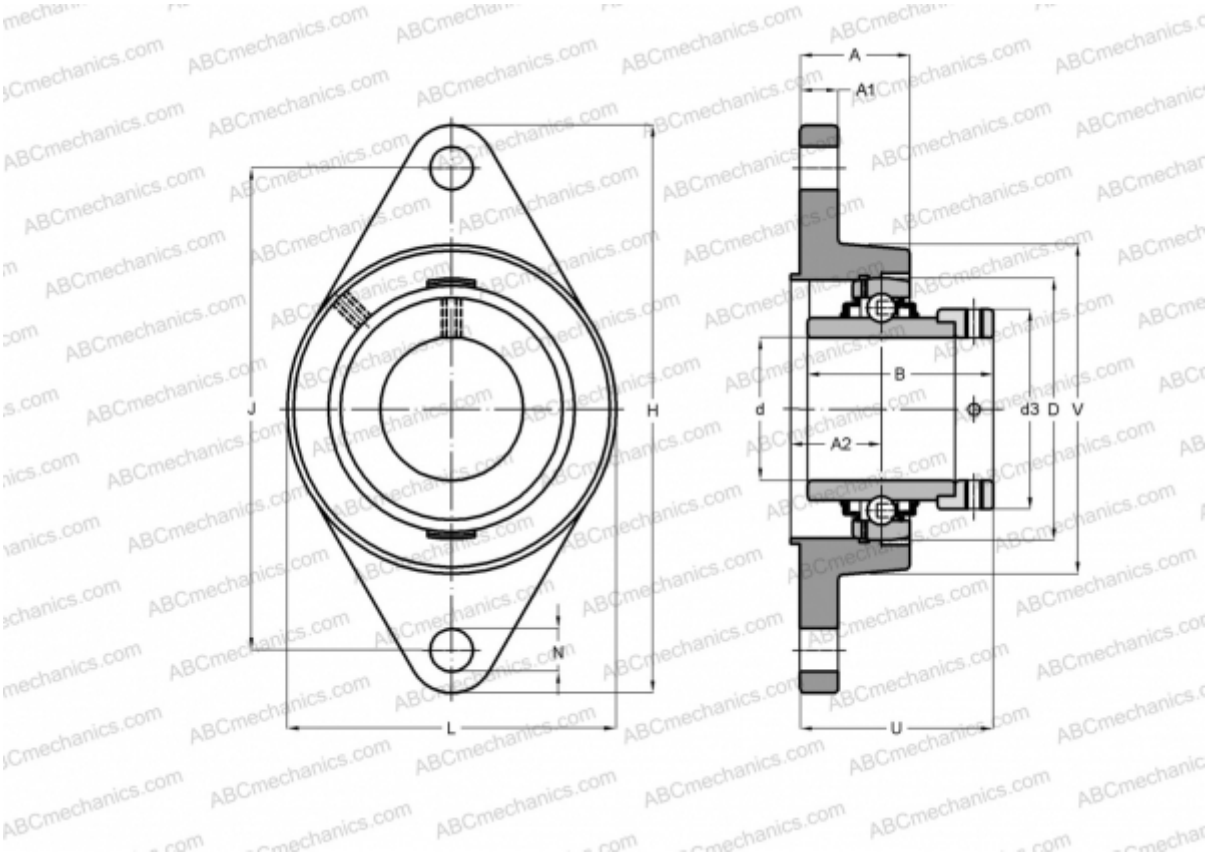

Технические характеристики

РАЗМЕРЫ, ММ	
d	25,000
D	52,000
B	44,500
L	70,000
H	124,000
A	26,500
J	44,500
A1	12,000
A2	19,000
N	11,500
d3	37,500
U	45,900
V	70,000
Q	Rp1/8

МАССА, КГ	0,640
Подшипник	GE25-KRR-B
Корпус	GG.CJTZ05

ПРОИЗВОДИТЕЛЬ	INA

РАСЧЕТНЫЕ ДАННЫЕ	
Номинальная динамическая грузоподъёмность, C	14,000 кН
Номинальная статическая грузоподъёмность, Co	7,800 кН