RCJTZ35 INA

Подшипниковые узлы

ТИП: Подшипниковые узлы с корпусами, Фланцевые с двумя отверстиями, Корпуса из серого чугуна, Подшипник с эксцентриковым закрепительным кольцом, С центрирующим буртиком, тип RCJTZ (INA)

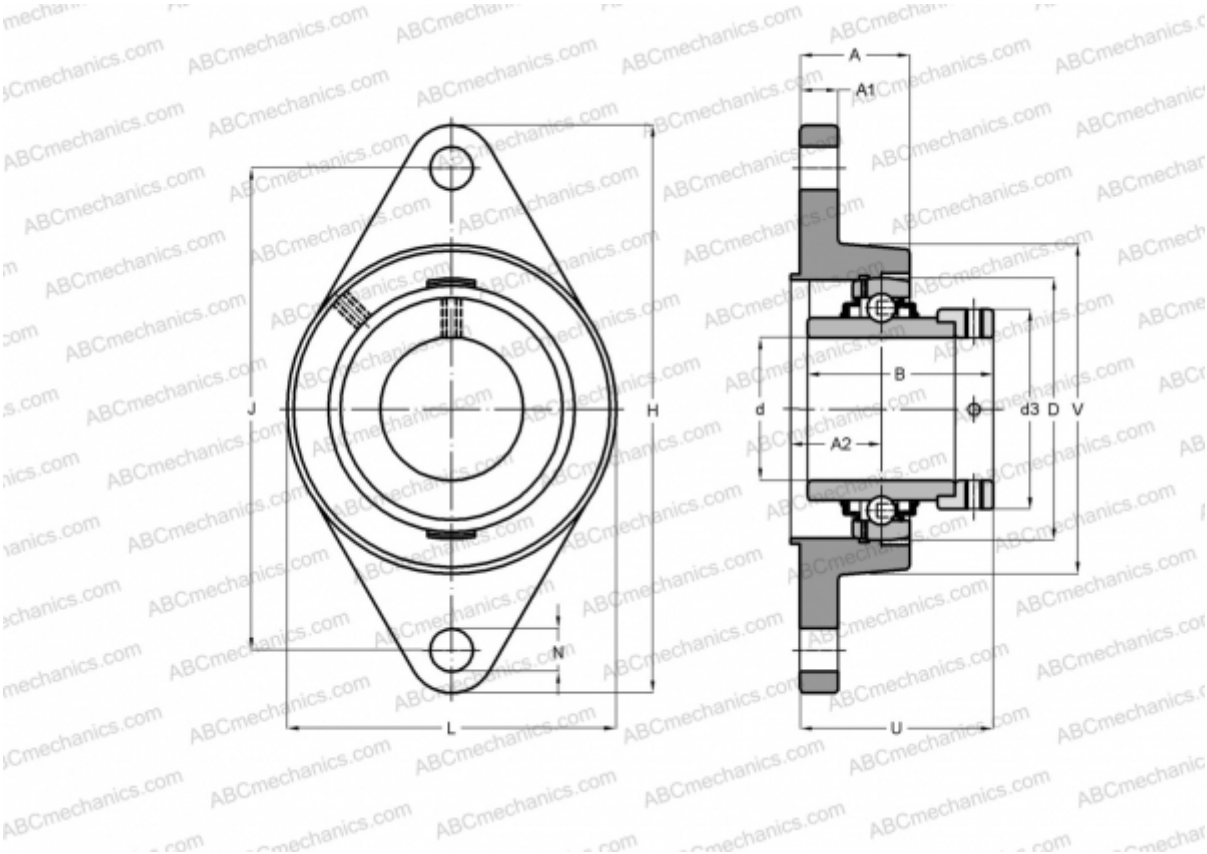

Технические характеристики

РАЗМЕРЫ, ММ	
d	35,000
D	72,000
B	51,300
L	94,000
H	155,000
A	26,500
J	51,300
A1	12,500
A2	17,000
N	14,000
d3	51,000
U	49,300
V	94,000
Q	Rp1/8

МАССА, КГ	1,220
Подшипник	GE35-KRR-B
Корпус	GG.CJTZ07

ПРОИЗВОДИТЕЛЬ	INA

РАСЧЕТНЫЕ ДАННЫЕ	
Номинальная динамическая грузоподъёмность, C	25,500 кН
Номинальная статическая грузоподъёмность, Co	15,300 кН