RCJTZ40 INA

Подшипниковые узлы

ТИП: Подшипниковые узлы с корпусами, Фланцевые с двумя отверстиями, Корпуса из серого чугуна, Подшипник с эксцентриковым закрепительным кольцом, С центрирующим буртиком, тип RCJTZ (INA)

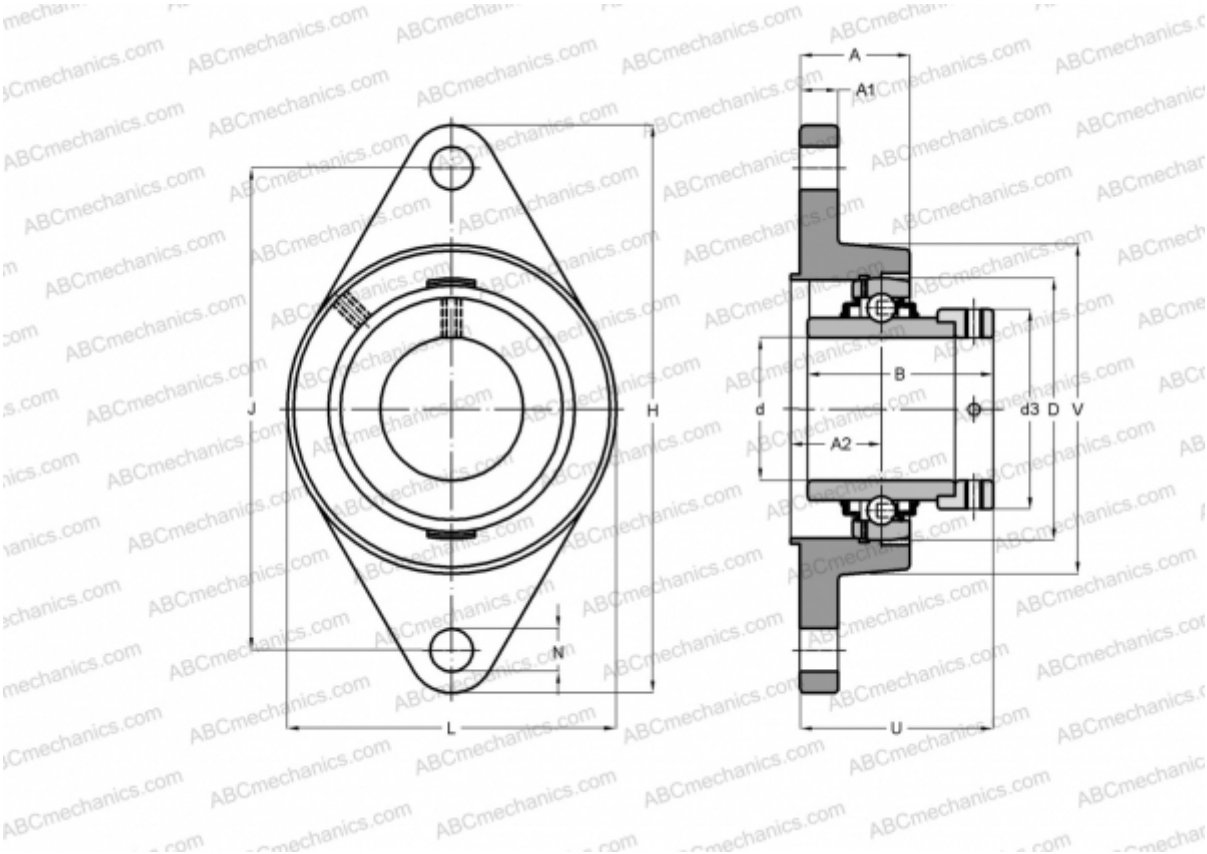

Технические характеристики

РАЗМЕРЫ, ММ	
d	40,000
D	80,000
B	56,500
L	105,000
H	172,000
A	30,500
J	56,500
A1	13,000
A2	20,000
N	14,000
d3	58,000
U	54,900
V	105,000
Q	Rp1/8

МАССА, КГ	1,600
Подшипник	GE40-KRR-B
Корпус	GG.CJTZ08

ПРОИЗВОДИТЕЛЬ	INA

РАСЧЕТНЫЕ ДАННЫЕ	
Номинальная динамическая грузоподъёмность, C	32,500 кН
Номинальная статическая грузоподъёмность, Co	19,800 кН