PCJTY30-N INA

Подшипниковые узлы

ТИП: Подшипниковые узлы с корпусами, Фланцевые с двумя отверстиями, Корпуса из серого чугуна, Подшипник с резьбовыми штифтами на внутреннем кольце, Тип PCJTY (INA)

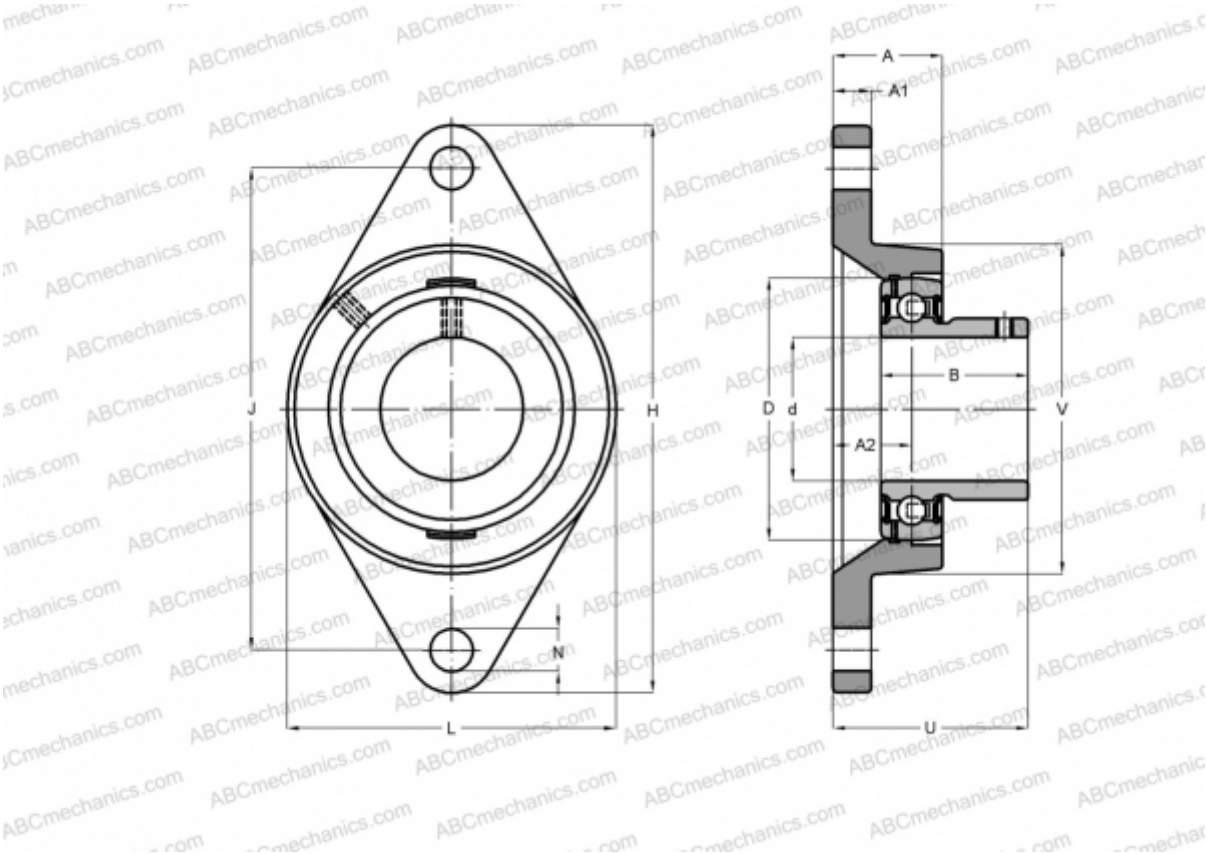

Технические характеристики

РАЗМЕРЫ, ММ	
d	30,000
D	62,000
B	30,000
L	80,000
H	142,000
A	29,000
J	116,500
A1	12,000
A2	20,000
N	11,500
U	41,000
V	80,000
Q	Rp1/8
МАССА, КГ	0,770

Подшипник	GAY30-NPP-B
Корпус	GG.CJT06-N
Защитная крышка	KASK06
ПРОИЗВОДИТЕЛЬ	INA
РАСЧЕТНЫЕ ДАННЫЕ	
Номинальная динамическая грузоподъёмность, C	19,500 кН
Номинальная статическая грузоподъёмность, Co	11,300 кН