RAT35 INA

Подшипниковые узлы

ТИП: Подшипниковые узлы с корпусами, Фланцевые с двумя отверстиями, Штампованные стальные корпуса, Подшипник с эксцентриковым закрепительным кольцом, Тип RAT (INA)

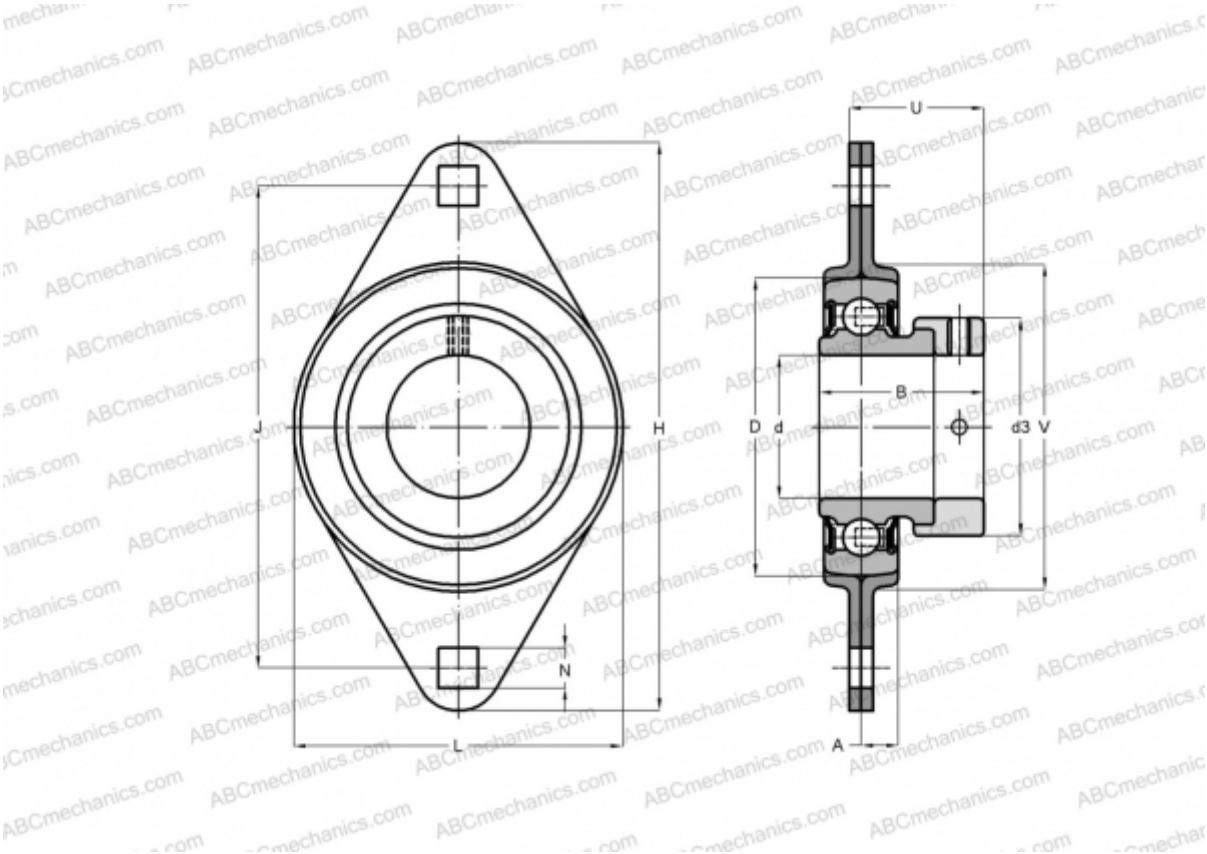

Технические характеристики

РАЗМЕРЫ, ММ	
d	35,000
D	72,000
B	38,900
L	93,700
H	123,000
A	10,500
J	100,000
N	10,500
d3	51,000
U	31,500
V	81,000
МАССА, КГ	0,720
Подшипник	RAE35-NPP-B
Корпус	FLAN72-MST x 2
ПРОИЗВОДИТЕЛЬ	INA

РАСЧЕТНЫЕ ДАННЫЕ	
Номинальная динамическая грузоподъёмность, C	25,500 кН
Номинальная статическая грузоподъёмность, Co	15,300 кН