RRTR25 INA

Подшипниковые узлы

ТИП: Подшипниковые узлы с корпусами, Фланцевые с тремя отверстиями, Штампованные стальные корпуса, Подшипник с эксцентриковым закрепительным кольцом, Тип RRTR (INA)

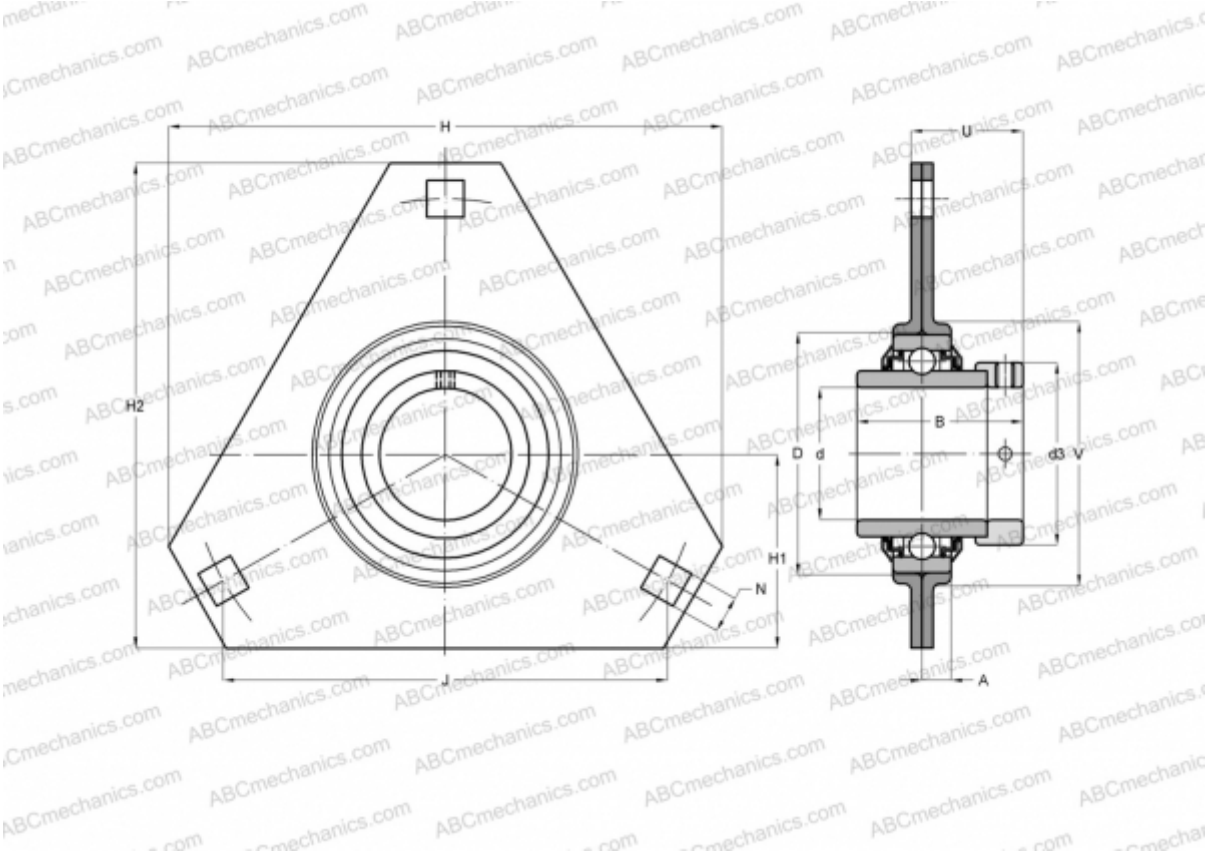

Технические характеристики

РАЗМЕРЫ, ММ	
d	25,000
D	52,000
B	44,500
H	95,300
A	8,700
H2	80,500
J	76,000
H1	34,900
N	8,700
d3	37,500
U	28,900
V	60,000
МАССА, КГ	0,370

Подшипник	E25-KRR-B
Корпус	FLAN52-MSTR
	x 2
ПРОИЗВОДИТЕЛЬ	INA

РАСЧЕТНЫЕ ДАННЫЕ	
Номинальная динамическая грузоподъёмность, C	14,000 кН
Номинальная статическая грузоподъёмность, Co	7,800 кН