# RA25 INA

Подшипниковые узлы

ТИП: Подшипниковые узлы с корпусами, Фланцевые с тремя/четырьмя отверстиями, Штампованные стальные корпуса, Подшипник с эксцентриковым закрепительным кольцом, Тип RA (INA)

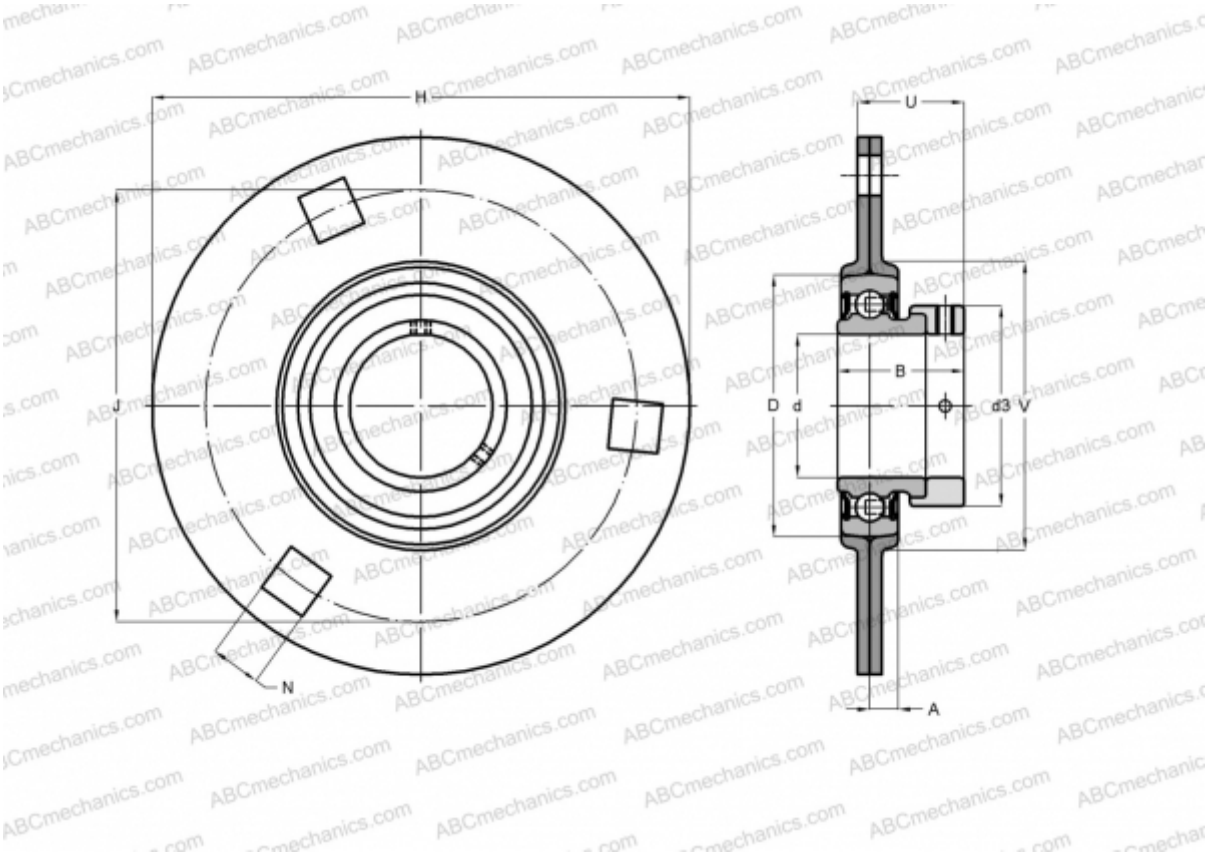


## Технические характеристики

| РАЗМЕРЫ, ММ | |
|---|---|
| d | 25,000 |
| D | 52,000 |
| B | 31,000 |
| H | 95,000 |
| A | 8,700 |
| J | 76,000 |
| N | 8,700 |
| d3 | 37,500 |
| U | 25,500 |
| V | 60,000 |
| **МАССА, КГ** | 0,370 |
| Подшипник | RAE25-NPP-B |
| Корпус | FLAN52-MSB x 2 |

| ПРОИЗВОДИТЕЛЬ | INA |
|---|---|

| РАСЧЕТНЫЕ ДАННЫЕ | |
|---|---|
| Номинальная динамическая грузоподъёмность, C | 14,000 кН |
| Номинальная статическая грузоподъёмность, Co | 7,800 кН |