GRA25 INA

Подшипниковые узлы

ТИП: Подшипниковые узлы с корпусами, Фланцевые с тремя/четырьмя отверстиями, Штампованные стальные корпуса, Подшипник с эксцентриковым закрепительным кольцом, Тип GRA (INA)

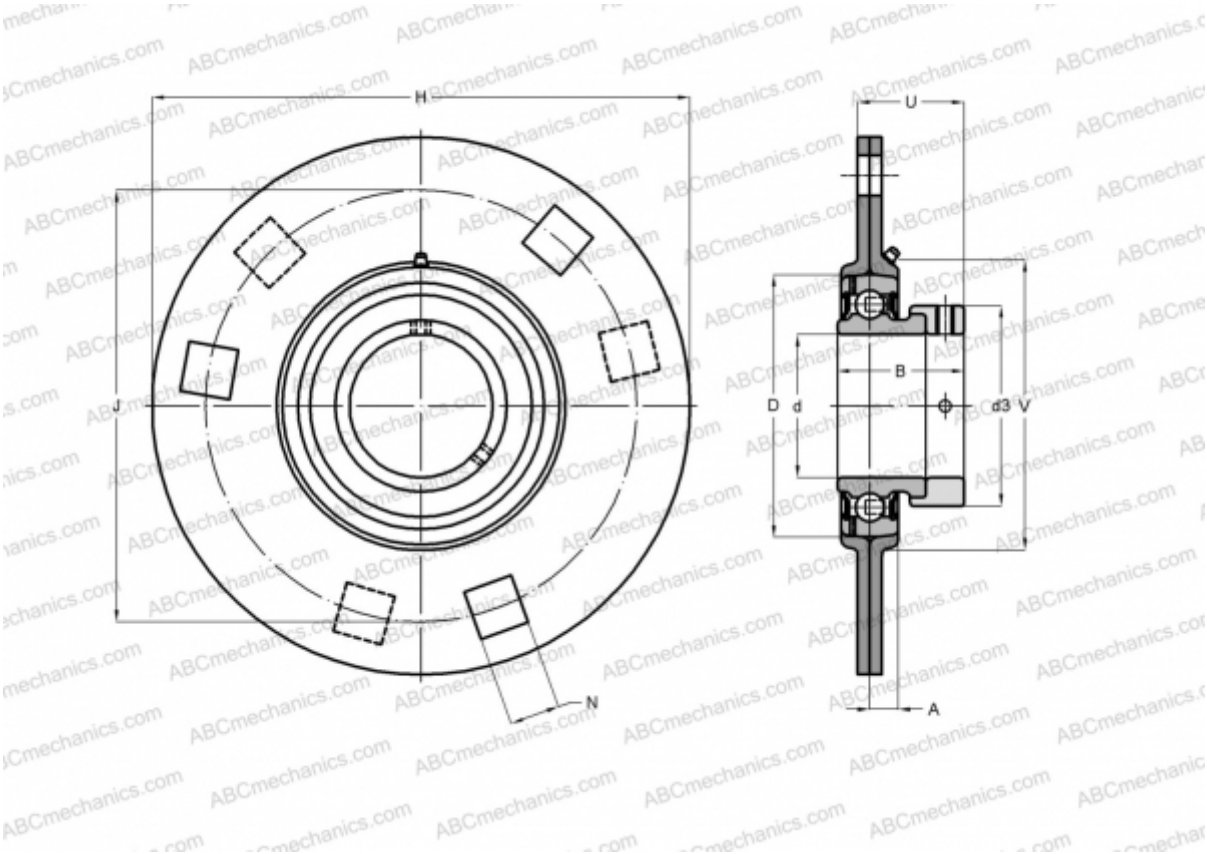

Технические характеристики

Подшипниковые узлы, корпуса

РАЗМЕРЫ, ММ

d	25,000
D	52,000
B	31,000
H	95,000
A	8,700
J	76,000
N	8,700
d3	37,500
U	25,500
V	60,000

МАССА, КГ	0,370

Подшипник	GRAE25-NPP-B
Корпус	FLAN52-MSB/FLAN52-MSA x 1

ПРОИЗВОДИТЕЛЬ	INA

РАСЧЕТНЫЕ ДАННЫЕ

Номинальная динамическая грузоподъёмность, C	14,400 кН
Номинальная статическая грузоподъёмность, Co	7,800 кН