# GRA40 INA

Подшипниковые узлы

ТИП: Подшипниковые узлы с корпусами, Фланцевые с тремя/четырьмя отверстиями, Штампованные стальные корпуса, Подшипник с эксцентриковым закрепительным кольцом, Тип GRA (INA)

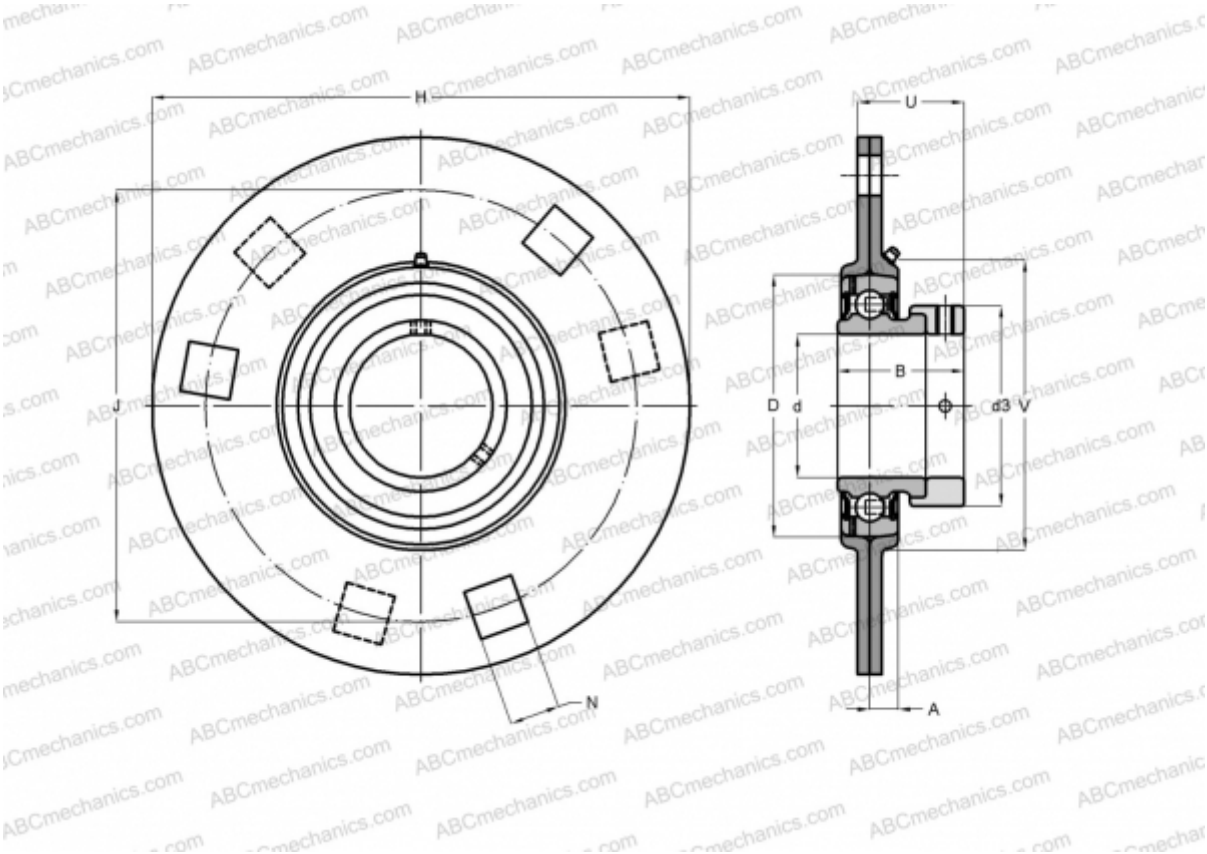


## Технические характеристики

# Подшипниковые узлы, корпуса

**РАЗМЕРЫ, ММ**

| | |
|---|---|
| d | 40,000 |
| D | 80,000 |
| B | 43,800 |
| H | 147,500 |
| A | 10,300 |
| J | 119,000 |
| N | 13,500 |
| d3 | 58,000 |
| U | 36,200 |
| V | 90,000 |

| | |
|---|---|
| **МАССА, КГ** | 1,360 |

| | |
|---|---|
| Подшипник | GRAE40-NPP-B |
| Корпус | FLAN80-MSB/FLAN80-MSA x 1 |

| | |
|---|---|
| **ПРОИЗВОДИТЕЛЬ** | INA |

**РАСЧЕТНЫЕ ДАННЫЕ**

| | |
|---|---|
| Номинальная динамическая грузоподъёмность, C | 32,500 кН |
| Номинальная статическая грузоподъёмность, Co | 19,800 кН |